MANUEL DE L'UTILISATEUR ET DES PIÈCES

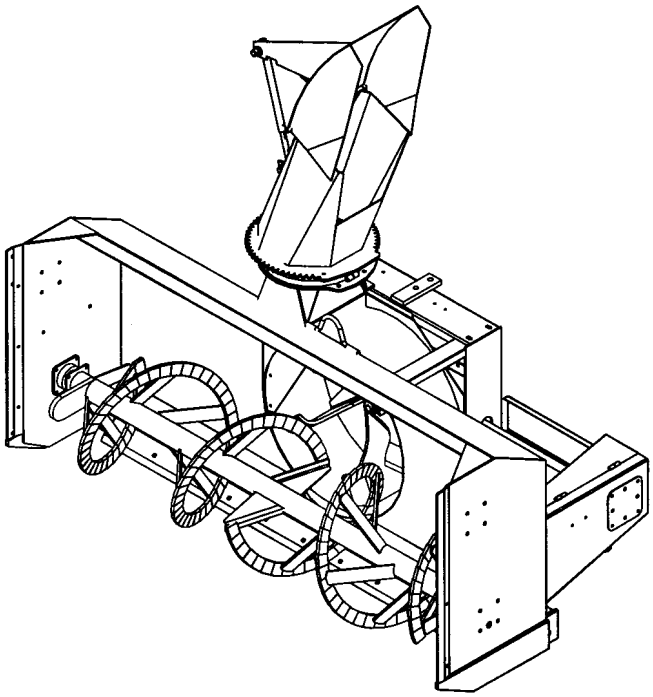

SOUFFLEUSE À NEIGE
MODÈLES SA88 et SA88TRC

NO.SÉRIE 2015193 ET PLUS

OM 0221-F
12/01

BER-VAC
par RAD Technologies Inc.

TABLE DES MATIÈRES

INTRODUCTION – À L'ACHETEUR 3

SÉCURITÉ 4
- Avant l'Utilisation 4
- Remarque 5
- La Souffleuse à Neige 5
  - Avant d'Utiliser 5
  - Utilisation de la Souffleuse à Neige 6
- Le Tracteur 7
  - Information Générale 7
  - Utilisation du Tracteur 7
  - Pendant l'Utilisation 7
- Entretien 8
- Transport 8
- Entreposage 8

AUTOCOLLANTS 9

ASSEMBLAGE 10
- Assemblage de la Souffleuse à Neige 10
  - Installation de l'Attache Trois Points 10
  - Installation de la Souffleuse 11
  - Installation de l'Arbre à Cardan 11
  - Détacher la Souffleuse du Tracteur 11
  - Installation de la Chute 12
  - Rotation Hydraulique par Cylindre - 8171 13
  - Rotation Hydraulique par Engrenage - 8164 14
  - Ajustements de l'Engrenage et des Pignons 15
  - Installation de la Deuxième Vis –-9462 Option 15
  - Installation de la Boîte de Réduction – 8097 Option 16
  - Ajustement et Entretien de la Boîte de Réduction 16
  - Installation des Couteaux - Option 16

OPÉRATION 17
- Préparatifs 17
- Commandes 17
  - Ajustement du Déflecteur 17
  - Levage et Descente de la Souffleuse 17
  - Vitesse de Déplacement 17
  - Prise de Force 17
  - Ajustement des Patins 17
- Technique de Déneigement 18

TABLE DES MATIÈRES

ENTRETIEN 19
Entretien 19
Remisage 19
Lubrification 19

PIÈCES 20
Introduction 20
Souffleuse à Neige SA88 21
Souffleuse à Neige SA88TRC 24
Attache Trois Points 27
Chute Standard – 665965 28
Chute Semi-Industrielle – 8167 29
Chute Industrielle – 8168 30
Rotation de la Chute par Cylindre – 8171 31
Rotation Hydraulique par Engrenage – 8164 32
Ensemble de Seconde Vis - 9462 33
Boîte d'Engrenage -662195 34
Boîte de Réduction – 8096 35
Arbre à Cardan – 662538 36
Arbre à Cardan – 8030 37

GARANTIE 38

TABLE DE SPÉCIFICATION DES COUPLES 39

INTRODUCTION

À L'ACHETEUR

Tous les produits BER-VAC et BLIZZARD sont conçus pour être sécuritaires et fiables s'ils sont opérés et entretenus d'après les instructions.

Lire et comprendre ce manuel avant d'opérer l'équipement.

Il est essentiel de lire et de comprendre ce manuel de l'utilisateur avant de se servir de la souffleuse à neige. Soyez familier avec les instructions d'utilisation, les recommandations de sécurité contenues dans ce manuel, les recommandations accolées sur le tracteur et les équipements. Appliquez les recommandations de sécurité et faites en sortes qu'elles soient suivies par les gens avec qui vous travaillez.

Illustrations

Les illustrations de ce manuel ne représentent pas nécessairement les pièces et équipements dans tous leurs détails et de façon exacte, mais elles sont conçues comme référence seulement.

Système d'orientation

Les côtés gauche et droit sont ceux vus par l'utilisateur lorsqu'il regarde l'appareil en train d'opérer.

Pour aider votre détaillant à mieux vous servir, veuillez inscrire ci-après les numéros de modèle et de série de votre souffleuse à neige et de votre tracteur. Il serait également sage d'en aviser votre compagnie d'assurance. Ces renseignements seront utiles en cas de perte ou de vol d'un équipement ou du tracteur.

MODÈLE : _____

NUMÉRO DE SÉRIE : _____

DATE D'ACHAT : _____

SÉCURITÉ

Ce symbole, le <<Symbole de Sécurité>> standard de l'industrie, est utilisé tout au long du manuel et sur les autocollants de sécurité de l'équipement pour avertir des dangers possibles de blessures. Il est essentiel de lire les instructions et les règles de sécurité avant d'entreprendre l'assemblage ou d'utiliser cet équipement.

DANGER: Indique un danger immédiat qui causera la mort ou une blessure sérieuse s'il n'est pas évité.

AVERTISSEMENT: Indique un danger potentiel qui peut causer la mort ou une blessure sérieuse s'il n'est pas évité.

ATTENTION: Indique un danger potentiel qui peut causer une blessure.

IMPORTANT: Indique que l'équipement ou la propriété peut être endommagé si les instructions ne sont pas suivies.

NOTE: Donne des informations utiles.

Tous les produits sont conçus pour donner un service fiable s'ils sont opérés et entretenus d'après les instructions. **Lire et comprendre ce manuel avant d'opérer l'équipement**. C'est la responsabilité du propriétaire de s'assurer que toute personne qui opère cet équipement, lise ce manuel et tout autre manuel pertinent, pour se familiariser avec l'équipement et les avertissements de sécurité sinon il pourrait survenir des blessures corporelles ou des bris d'équipement. Si vous avez des questions, communiquer avec votre détaillant.

AVANT L'UTILISATION

Les enfants

Des accidents tragiques peuvent survenir si l'opérateur n'est pas attentif à la présence des enfants. Les enfants sont attirés par les machines et leur fonctionnement. Ne jamais s'attendre à ce que les enfants demeureront où vous les avez vus en dernier.

1. Garder les enfants loin du lieu de travail et sous la garde d'un adulte responsable.
2. Soyez attentif et couper le contact du moteur du tracteur si un enfant arrive.
3. Lorsque vous reculez, regarder toujours derrière pour détecter la présence d'enfants.
4. Ne laisser jamais les enfants embarquer lorsque vous travaillez. Ils peuvent tomber et se blesser sérieusement ou nuire à une utilisation sûre.
5. Ne laisser jamais un enfant jouer sur le tracteur ou l'équipement même s'ils ne sont pas en opération.
6. Ne laisser jamais un enfant opérer le tracteur même sous la supervision d'un adulte responsable.
7. Soyez très prudent lorsque vous approchez des coins, des arbustes et des arbres où peuvent se cacher des enfants

REMARQUE

Un utilisateur prudent constitue la meilleure assurance contre les accidents. Tout utilisateur, quel que soit son niveau d'expérience, doit lire ce manuel de l'utilisateur ainsi que les autres manuels pertinents avant d'utiliser un équipement. Veuillez lire la section suivante et porter une attention particulière à toutes les recommandations de sécurité présentées dans ce manuel et à celles accolées sur les équipements et sur le tracteur.

LA SOUFFLEUSE À NEIGE

Avant d'Utiliser

1. Lire et comprendre ce manuel de l'utilisateur et le manuel de l'utilisateur du tracteur. Sachez comment utiliser toutes les commandes et comment arrêter l'unité et débrayer toutes les commandes rapidement.

2. Ne jamais porter des vêtements amples, déchirés ou encombrants près du tracteur et de l'équipement. Ils pourraient s'enrouler sur les pièces mobiles ou les commandes, entraînant un risque d'accident.

3. Avant l'arrivée des neiges, inspecter à fond les surfaces sur lesquelles l'équipement sera utilisé et en retirer tout objet pouvant entrer dans l'équipement.

4. Débrayer et passer au point mort avant de démarrer le moteur.

5. Ne pas utiliser l'équipement pendant l'hiver sans porter des vêtements d'hiver adéquats.

6. Ne jamais effectuer des réglages lorsque le moteur est en marche.

7. Maintenir en place tous les gardes et serrer judicieusement toute la quincaillerie de retenue.

8. À intervalles réguliers, vérifier l'usure de toutes les pièces mobiles et remplacer par des pièces d'origine en cas d'usure excessive.

9. Remplacer tout autocollant de sécurité manquant, illisible ou endommagé. Consulter la liste des autocollants dans le manuel de l'opérateur.

10. Ne pas modifier ou altérer cet équipement ou ses composantes, ou le fonctionnement de l'équipement, sans consulter votre détaillant au préalable.

11. Nettoyer la saleté et la poussière se retrouvant sur les autocollants de sécurité.

Utilisation de la Souffleuse à Neige

1. Prendre toutes les précautions possibles avant de laisser le tracteur sans surveillance. Débrayer la prise de force, couper le contact, retirer la clé de contact et abaisser l'équipement au sol.

2. Avant de démarrer la souffleuse, retirer la glace qui s'est accumulée dans la vis et sur l'éventail.

3. Surveiller attentivement les objets qui pourraient entrer dans la souffleuse pendant le déneigement.

4. Mettre le commutateur/levier d'embrayage au point mort avant de démarrer le moteur.

5. Ne pas placer ses mains ou pieds près des pièces mobiles. Rester loin de la sortie de l'équipement en tout temps.

6. Prendre toutes les précautions possibles lors de l'utilisation sur des voies en gravier, des promenades ou des routes, ou lors de leurs traversées. Rester vigilant face aux dangers cachés et à la circulation. Ne pas transporter de passagers.

7. Régler la hauteur du bâti pour avoir une garde au sol suffisante sur terrain accidenté.

8. Couper le contact, retirer la clé de contact, et laisser les pièces mobiles s'arrêter avant de débloquer le bâti ou la chute, et de faire des réparations, des réglages ou une inspection. Utiliser seulement un bout de bois de 36" de long pour débloquer la souffleuse.

9. Si la souffleuse à neige se met à vibrer de façon anormale, couper le contact immédiatement et en vérifier la cause. Les vibrations excessives sont généralement l'indice d'un problème.

10. Ne pas faire fonctionner le moteur à l'intérieur sauf lors du démarrage et pour le transport des équipements vers ou hors du bâtiment. Le monoxyde de carbone est incolore, inodore et mortel.

11. Être extrêmement prudent lors de changements de direction sur des pentes. Ne pas essayer de manœuvrer sur des pentes abruptes.

12. Ne jamais utiliser la souffleuse à neige sans que les gardes et autres dispositifs de sécurité ne soient en place.

13. Ne jamais utiliser la souffleuse à neige près de baie vitrée, automobile, fenêtre encastrée, remblais, etc., sans avoir régler l'angle de sortie de la neige.

14. Ne jamais utiliser l'équipement à haute vitesse sur une surface glissante.

15. Être particulièrement prudent au moment de faire marche arrière.

16. Ne jamais diriger la sortie vers des personnes ou des animaux. Un objet projeté peut causer des blessures.

17. Débrayer la puissance à la vis/éventail lors du transport ou lorsqu'ils ne sont pas requis.

18. Ne jamais utiliser la souffleuse à neige sans une bonne visibilité et un bon éclairage.

19. Une exposition prolongée à des bruits forts peut causer la diminution ou la perte de l'ouïe. Portez un appareil de protection tels que des coquilles ou des bouchons en mousse pour éviter l'exposition à des niveaux de bruit inacceptables ou inconfortables.

LE TRACTEUR

Information Générale

1. Lire attentivement le manuel de l'utilisateur du tracteur avant de l'utiliser. Le manque de connaissances sur l'utilisation peut entraîner des accidents.
2. Ne permettre à personne, sauf à l'utilisateur, d'être sur le tracteur. Il n'y a pas de place sécuritaire pour un passager supplémentaire.

Utilisation du Tracteur

1. Ne jamais laisser le moteur du tracteur en marche dans un édifice sans ventilation adéquate. Les fumées d'échappement sont toxiques.
2. Ne jamais laisser une flamme près du réservoir à essence ou de la batterie.
3. S'assurer que les gardes soient installés avant d'utiliser un équipement entraîné par prise de force et toujours remplacer les gardes s'ils sont endommagés.
4. Toujours arrêter le tracteur complètement, couper le contact du moteur, retirer la clé de contact et abaisser l'équipement au sol avant de laisser le tracteur sans surveillance.
5. Ne jamais stationner le tracteur sur une pente abrupte.
6. Ne tentez pas de manœuvrer sur des pentes abruptes.
7. L'utilisation de chaînes sur les pneus pour améliorer la motricité et la stabilité est recommandée.
8. Toujours conduire le tracteur à des vitesses compatibles avec la sécurité, particulièrement sur des terrains accidentés, en traversant des fossés, ou lors de virages.
9. Manipuler le carburant avec soin car il est très inflammable.
10. Utiliser un contenant sécuritaire approuvé pour le carburant.
11. Ne jamais ajouter de carburant lorsque le moteur fonctionne ou est chaud.
12. Remplir le réservoir de carburant à l'extérieur en étant prudent. Refermer le bouchon du réservoir et du contenant et essuyer le carburant renversé.
13. Ne jamais permettre à quiconque d'opérer la souffleuse avant d'être complètement familier avec l'opération du tracteur et de la souffleuse.
14. S'assurer que le tracteur a des contrepoids tel que recommandé par votre détaillant. Les poids offrent l'équilibre nécessaire pour prévenir le renversement, la perte de traction ou de direction.
15. S'assurer que toutes les composantes sont installées correctement AVANT de démarrer.

Pendant l'Utilisation

1. Ne jamais laisser quiconque monter avec vous sur le tracteur ou la souffleuse. Il n'y a pas de place sûre pour les passagers. L'opérateur DOIT s'asseoir sur le siège du tracteur.
2. Le port d'équipement de sécurité pour les yeux et l'ouïe est recommandé.
3. N'utiliser que pendant le jour ou lorsque l'endroit est très bien éclairé par des lumières.
4. Débrayer la prise de force, mettre au point mort, appliquer le frein, abaisser l'équipement au sol, couper le contact, retirer la clé et s'assurer que les composantes de rotation soient arrêtées AVANT de quitter son siège.
5. Inspecter la souffleuse après avoir frappé tout objet pour déceler toutes les pièces qui seraient endommagées ou une source de danger.

ENTRETIEN

1. Stationner le tracteur/ la souffleuse sur un terrain plat, mettre le frein, débrayer la prise de force, couper le contact, retirer la clé et abaisser l'équipement au sol AVANT de procéder à des ajustements.
2. Pour éviter les blessures, ne jamais régler, débloquer ou faire l'entretien de la souffleuse lorsque le moteur du tracteur est en marche et s'assurer que les composantes de rotation sont arrêtées AVANT de quitter son siège.
3. Garder le tracteur/ la souffleuse propre. Une accumulation de saleté peut affecter le fonctionnement et occasionner des blessures corporelles sérieuses.
4. Toujours porter des lunettes de sécurité lorsque vous nettoyez ou faites l'entretien de la souffleuse.
5. Ne jamais travailler sous le tracteur/ la souffleuse à moins qu'il/ elle ne soit soutenu(e) par des supports de sécurité.
6. S'assurer que tous les protecteurs et les gardes soient remis en place après l'entretien, le nettoyage ou une réparation.
7. N'apporter aucune modification à cet équipement, ses composantes ou ses utilisations. Si vous avez des questions sur des modifications, communiquer avec votre détaillant.

TRANSPORT

1. Si vous devez conduire votre tracteur sur les voies publiques, il doit être équipé d'un emblème de véhicule lent (<<Slow Moving Vehicle: SMV>>). Vérifier les lois et règlements qui pourraient s'appliquer.
2. Garder à l'œil les autres véhicules lorsque vous devez circuler sur les voies publiques.

ENTREPOSAGE

Avant d'entreposer la souffleuse, certaines précautions sont nécessaires pour prévenir la détérioration.

1. Nettoyer la souffleuse complètement.
2. Faire toutes les réparations nécessaires.
3. Remplacer tous les autocollants de sécurité qui sont endommagés, perdus ou ne sont plus lisibles. Si une pièce qui doit être remplacée nécessite un autocollant, obtenez-en un nouveau de votre détaillant et placez-le au même endroit que celui de la pièce originale.
4. Repeindre toutes les pièces sur lesquelles la peinture est usée ou disparue.
5. Lubrifier la souffleuse comme décrit à la section **<<Lubrification>>.**
6. Lorsque la souffleuse est sèche, appliquer de l'huile sur toutes les pièces mobiles. Appliquer généreusement de l'huile sur toutes les surfaces comme protection anticorrosion.
7. Entreposer dans un endroit sec.

AUTOCOLLANTS

Remplacer Immédiatement si Endommagés

656779

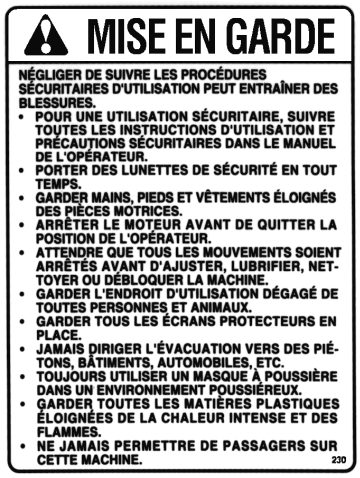

660989

660988

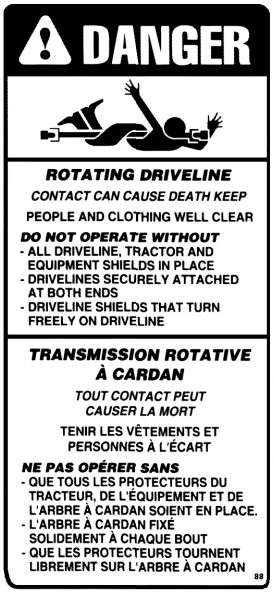

656781

Inclus avec Option 8171

664548

2500316

Inclus avec Option 8164

2500330

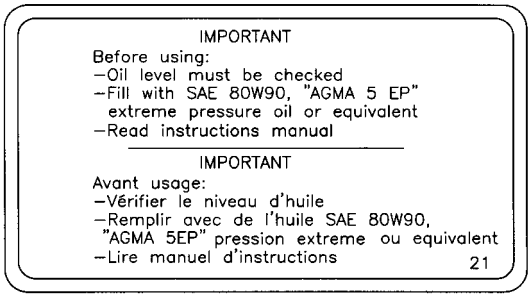

655834

656780

ASSEMBLAGE - SOUFFLEUSE

La souffleuse est assemblée à la manufacture, cependant, les pièces contenues dans le sac qui est fourni avec la souffleuse doivent être assemblées. Utiliser le manuel afin de prendre connaissance des pièces à installer. Séparer les boulons et les écrous selon leurs grandeurs. Après l'assemblage, serrer la boulonnerie en vous référant à la table de spécification des couples contenue à la fin du manuel.

Installation de l'Attache Trois Points

(Figure 1)

1. Installer l'attache inférieure gauche et droite (items 1-2) à la souffleuse en utilisant deux boulons hex. 5/8" x 5", des rondelles de blocage 3/4" et des écrous hex. (item 14-16-17).
2. Installer les deux fers plats d'attelage (item 3) aux attaches inférieures (items 1-2) en utilisant les trous du haut. Fixer avec deux boulons et 3/4'' NC x 2'' et des écrous à bout évasé 3/4" NC (items 11-18).
3. Relier chacun des fers plats d'attelage (item 3) à l'attache supérieure (item 4A pour SA88 ou 4B pour SA88TRC) avec un boulon 3/4'' NC x 4 1/2'' et un écrou à bout évasé 3/4 NC (item 9-18).
4. Fixer l'attache supérieure (item 4A pour SA88 ou 4B pour SA88TRC) au fer plat d'attache de la souffleuse (non illustré) en utilisant deux boulons 3/4'' NC x 2 1/2'', des rondelles de blocage 3/4"et des écrous hex.3/4" (items 10-12-13).
5. Installer le renfort trois points (item 6) sur les attaches inférieures (items 1-2) en insérant deux boulons hex. 5/8" x 4 1/2'' (item 15) dans les trous les plus rapprochés des fers plats trois points et fixer avec des rondelles de blocage et des écrous (items 16-17).
6. Note: Nous recommandons d'installer la chaîne de l'arbre à cardan pour le supporter lorsque vous rangez votre souffleuse

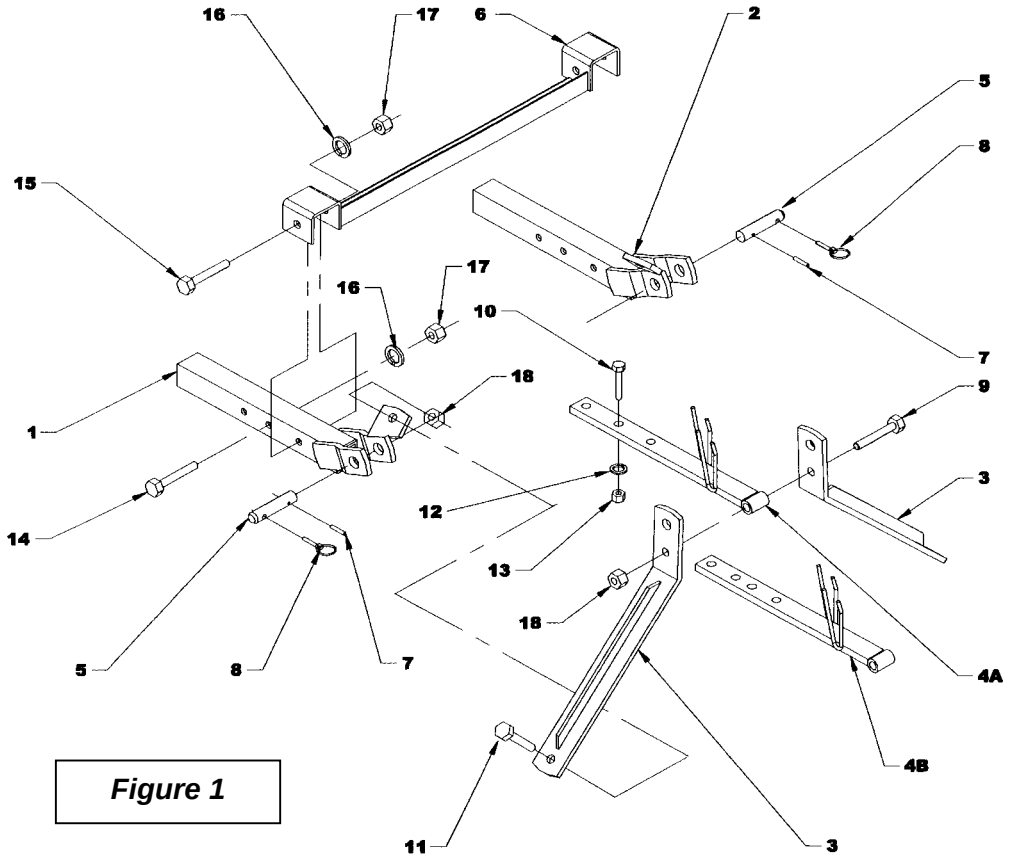

Figure 1

ASSEMBLAGE

Installation de la Souffleuse

(Figure 1)

1. Relier le bras d'attache du tracteur, aux attaches inférieures de la souffleuse (item 1-2), utiliser les goupilles d'attaches, les goupilles à anneau et les goupilles roulées (item 5-8-7).

2. Installer l'attache supérieure du tracteur dans le trou du haut ou du bas des fers plats d'attelage (item 3) en utilisant les goupilles du tracteur.

3. Pour mettre l'avant et l'arrière du tracteur au niveau, utiliser le bras d'ajustage du tracteur.

4. Pour mettre les côtés au niveau, utiliser la manivelle du bras de relevage situé à droite du tracteur.

5. Ajuster le tendeur antiroulis du tracteur. Assurez-vous qu'il n'encombre pas les pneus du tracteur.

MISE EN GARDE : Avant de relier l'arbre à cardan de la souffleuse à l'arbre de prise de force du tracteur, assurez-vous que l'arbre à cardan de la souffleuse ne sera pas trop long lorsqu'il est en position relevé, abaissé ou à mi-course. Si l'arbre est trop long, il doit être raccourci.

6. Connecter l'arbre à cardan de la souffleuse à la prise de force du tracteur en s'assurant que le tout soit bien relié au tracteur.

7. Attacher la chaîne de sécurité de l'arbre à cardan au protecteur pour empêcher la rotation de ce dernier.

8. Avant d'opérer la souffleuse, relever le pied de stationnement.

Note: Tout dépendant du type de tracteur, il peut être nécessaire d'installer des contrepoids à l'avant du tracteur, pour assurer la stabilité.

Installation de l'Arbre à Cardan

7. Enlever la peinture de la partie rainurée de l'arbre de la boîte d'engrenage et graisser l'arbre à cardan et la fourche de l'arbre à cardan.

8. Retirer les deux boulons de la fourche et connecter l'arbre à cardan à la souffleuse. Assurez-vous que l'arbre à cardan soit correctement connecté en remplaçant la boulonnerie.

Détacher la Souffleuse du Tracteur:

Choisir un terrain au niveau. Descendre le pied de stationnement. Retirer l'arbre à cardan de la prise de force. Détacher le bras d'ajustement du haut. Détacher ensuite le bras d'ajustement du bas, situé du côté droit. Puis, détacher celui du côté gauche.

IMPORTANT: Pour éviter tout risque d'endommager la souffleuse, resserrer la boulonnerie après 10 heures d'opération.

Installation de la Chute (Figure 2a)

1. Déposer un coussinet de rotation (item 4) sur le bâti, en prenant soin de positionner le joint du coussinet au centre du support soudé (item 3). Installer le deuxième coussinet tel qu'illustré sur la Figure 2b.
2. Déposer la chute sur le coussinet déjà en place sur le bâti. S' assurer que les joints des coussinets sont au centre du support soudé (item 3) et pousser la chute au fond du support (item 3).
3. Placer le support de chute (item 5) sur le bâti et insérer deux boulons 1/2" x 3 1/4" (item 9) afin de relier les deux supports ensemble. Pousser le support (item 5) jusqu'à ce que vous puissiez le fixer au bâti à l'aide des boulons 5/8" x 1 1/2" (item 6), les rondelles de blocage 5/8" (item 7) et les écrous 5/8" (item 8).

IMPORTANT: Serrer à la main seulement.

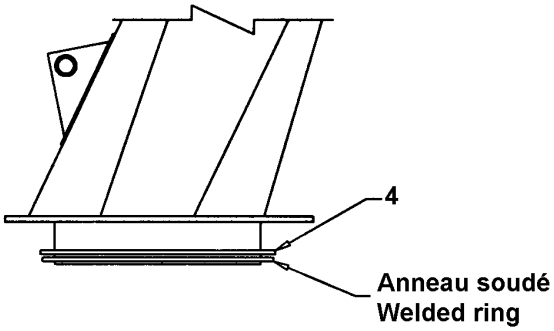

Figure 2b

4. Installer les écrous de nylon 1/2" (Item 10) de chaque côté et serrer uniformément jusqu'à ce que vous ne puissiez plus tourner la chute à la main. Maintenant, desserrer ces écrous juste assez pour pouvoir tourner la chute. Finalement, serrer fermement les écrous 5/8" (item 8) .

Figure 2a

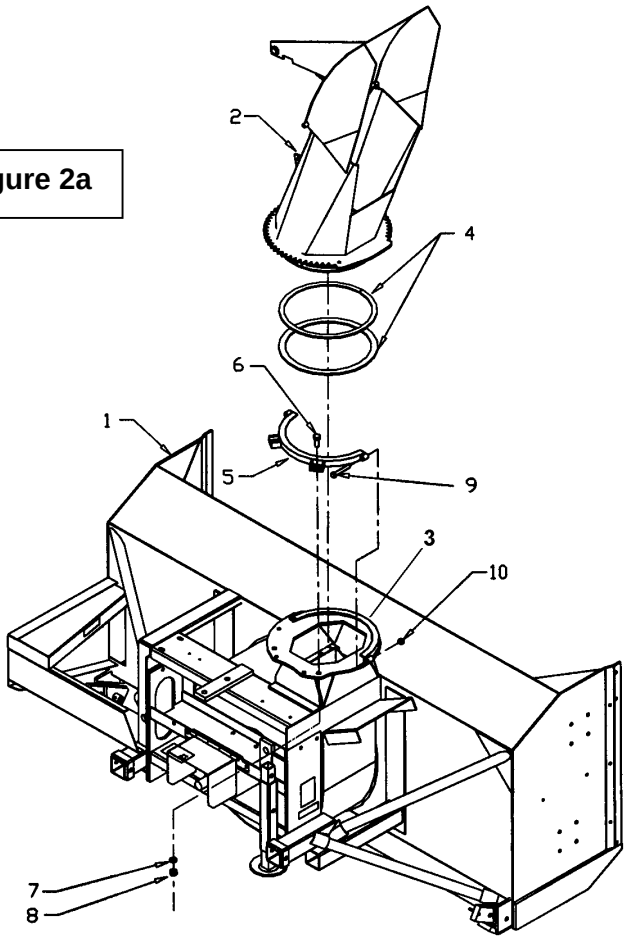

Rotation Hydraulique par Cylindre 8171 (Figure 3)

1. Installer la fixation du basculeur (item 4) sous la base du support de chute du côté centre de la machine. Utiliser deux boulons hex. 1/2" NC x 1 3/4" (item 9). Serrer avec deux rondelles de blocage et écrous (items 13-16).
2. Installer le support du cylindre (item 3) sur le bâti. Fixer avec deux boulons hex. 1/2" NC x 1 3/4" (item 9). Serrer avec deux rondelles de blocage et écrous (items 13-16).
3. Introduire le coussinet (item 7) dans le trou ∅1 1/4" du basculeur (item 1) et glisser le basculeur entre les fers plats du support du cylindre. Glisser une cale de pivot (item 6) sous le support de cylindre (item 3). Fixer le tout avec un boulon hex. 3/4"NC x 4 1/2" (item 8) en passant à travers le trou ∅3/4" de la fixation du basculeur (item 4). Serrer avec une rondelle de blocage et un écrou (items 12-15).
4. Fixer le tirant (item 2) dans le trou ∅1/2" sur l'engrenage de la chute, en utilisant une vis à épaulement 1/2" x 3/4" (item 10), la tête par-dessus, et une cale (item 5) entre le tirant (item 2) et l'engrenage. Serrer avec un écrou à bout évasé (stover) 3/8"NC (item 14) en laissant un mouvement d'articulation du mécanisme. Fixer l'autre extrémité du tirant (item 2) avec une vis à épaulement 1/2" x 3/4" (item 10), une rondelle plate 7/16" (item 11) et un écrou à bout évasé 3/8" NC (item 14). Laisser une mouvement d'articulation.

IMPORTANT: Graisser généreusement les pièces mobiles afin d'éliminer l'usure prématurée.

Figure 3

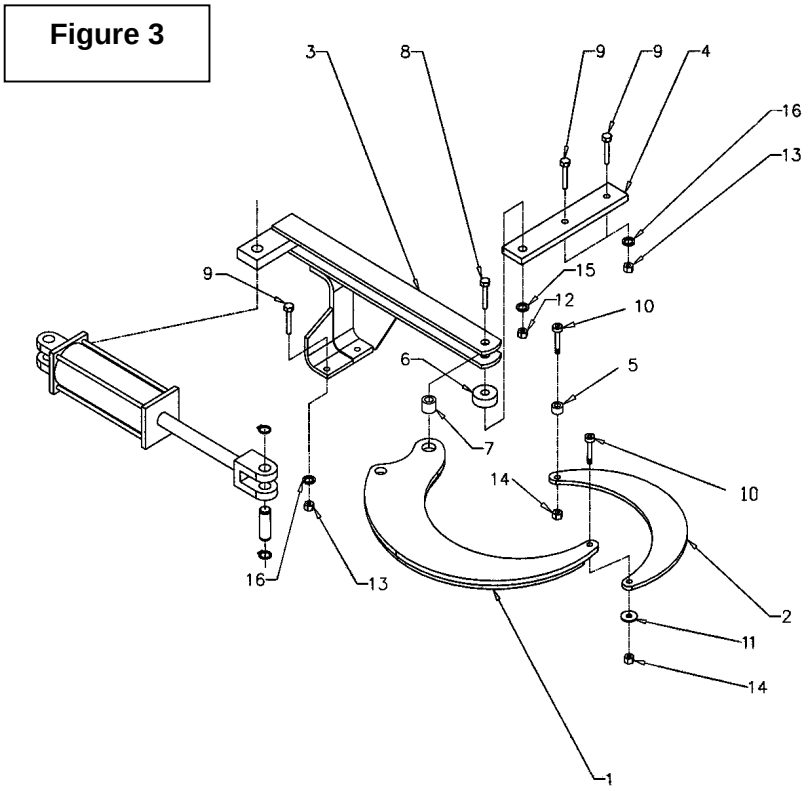

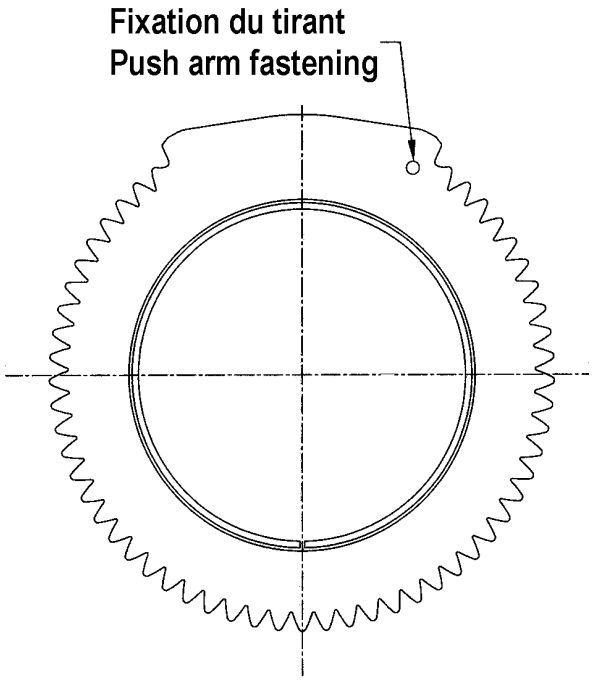

Rotation Hydraulique par Engrenage – 8164 (Figure 4)

1. Installer le moteur (item 5) avec quatre boulons 3/8" x 3/4" et des rondelles de blocage (item 9-16). Serrer la boulonnerie en vous référant à la table de spécification des couples à la fin du manuel.
2. Positionner l'engrenage du moteur (item 1) sur le dessus du moteur, le moyeu dirigé vers le bas. Fixer l'engrenage en place avec un boulon 1/4"NC x 5/8" et une rondelle de blocage 1/4" (item 11-18). Serrer solidement.
3. Installer le support de moteur (item 2) à l'arrière de la base de la chute. Fixer avec deux boulons 3/8" x 1 1/4", des rondelles plates 7/16", des rondelles de blocage et des écrous (items 8-20-16-13). Ne pas serrer immédiatement.
4. Fixer la partie supérieure du support avec deux boulons 1/2" x 3", deux rondelles plates 9/16", des espaceurs, des rondelles de blocage et des écrous (items 7-19-3-15-12). Ne pas serrer immédiatement.
5. Ajuster l'engrenage du moteur (item 1) et l'engrenage de la chute, laissant un jeu pour que les pièces tournent bien ensemble.
6. Lubrifier les engrenages régulièrement afin d'éliminer l'usure prématurée et la rouille aux points de contact.

NOTE: Coller l'autocollant "DANGER" # 384 (2500330) sur la base de la chute.

Figure 4

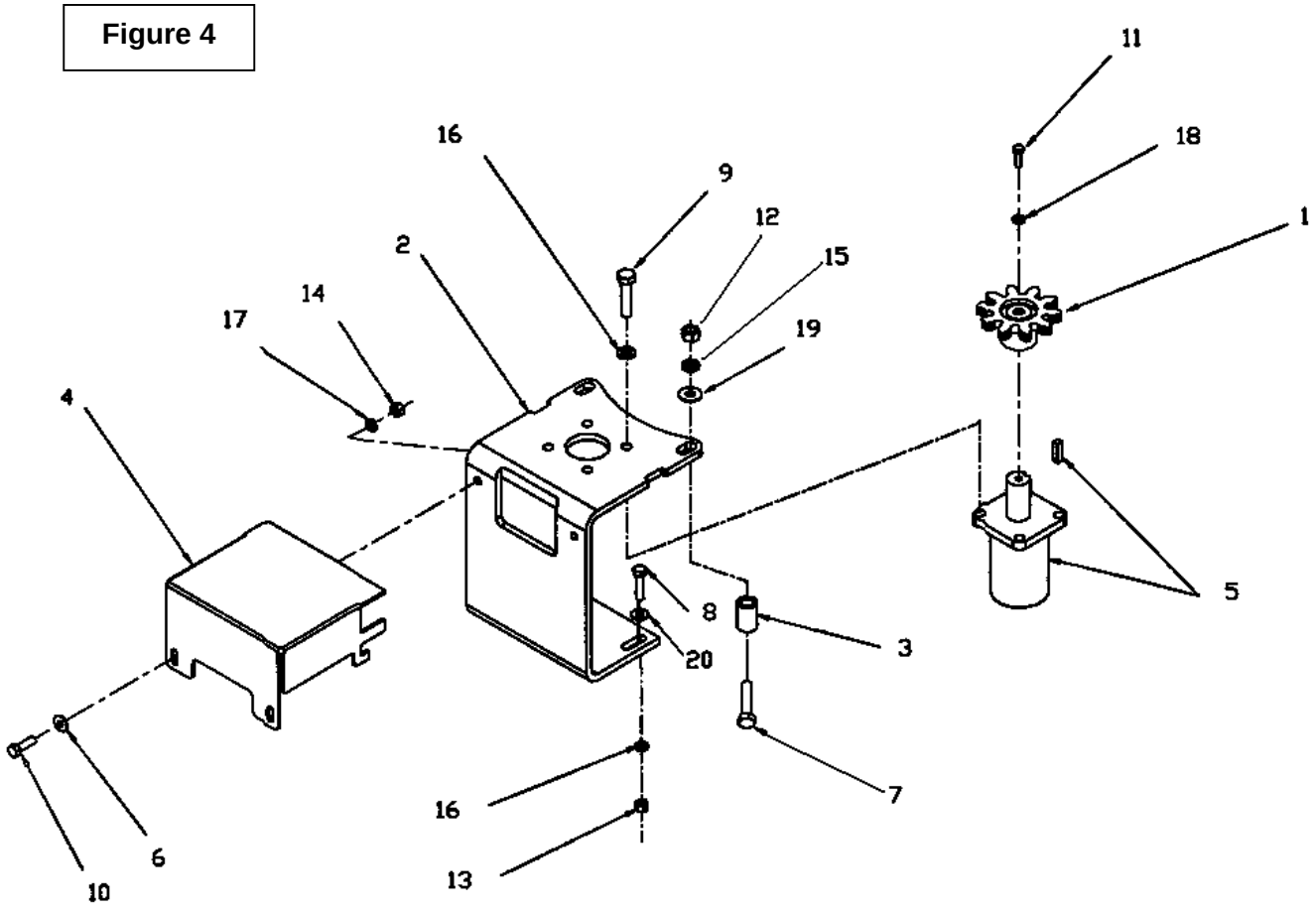

Ajustement de l'Engrenage et des Pignons (Figure 4)

1. Les engrenages devraient être au même niveau si le montage a été effectué correctement.
2. Ajuster les engrenages à une distance de 1/32" à 1/16". Resserrer les quatre écrous (item 12-13). Serrer fermement.
3. Connecter les boyaux hydrauliques au moteur, et faire un essai à basse vitesse.
4. Si les engrenages émettent un bruit irrégulier lors de l'essai, cela signifie que l'ajustement est incorrect. Vous devez alors rapprocher les composantes jusqu'à ce que vous obteniez un son régulier et égal.
5. Installer le protecteur (item 4) sur le support de moteur (item 2) et le fixer à l'aide de deux boulons 5/16" x 1", des rondelles plates 5/16", des rondelles de blocage et des écrous (items 10-6-17-14). Serrer solidement.

Installation Deuxième Vis 9462 (Option)

(Figure 5)

1. Enlever le garde-chaîne avant et desserrer le tendeur de chaîne. Enlever la chaîne sur la vis du bas et dévisser les boulons qui tiennent les roulements de chaque côté de la vis du bas. Sortir la vis du bas de la souffleuse.
2. Insérer les nouveaux pignons (item 6) sur les deux vis.
3. Réinstaller la vis du bas et installer la vis du haut avec les nouveaux roulements et boulons fournis. Ne pas serrer les vis de pression sur les roulements maintenant.
4. Installer le pignon tendeur (item 7) sur le support (item 3) tel qu'illustré. Assembler le support à l'intérieur de la souffleuse dans les trous pré-percés.
5. Installer la chaîne (item 5) tel qu'illustré à la figure 5. Aligner les pignons des vis avec le pignon tendeur et resserrer les vis des roulements pour stabiliser les vis en place.
6. Installer le nouveau garde-chaîne (item 2) fourni avec la vis du haut optionnelle. Réinstaller la chaîne de la vis du bas ainsi que le garde-chaîne avant.

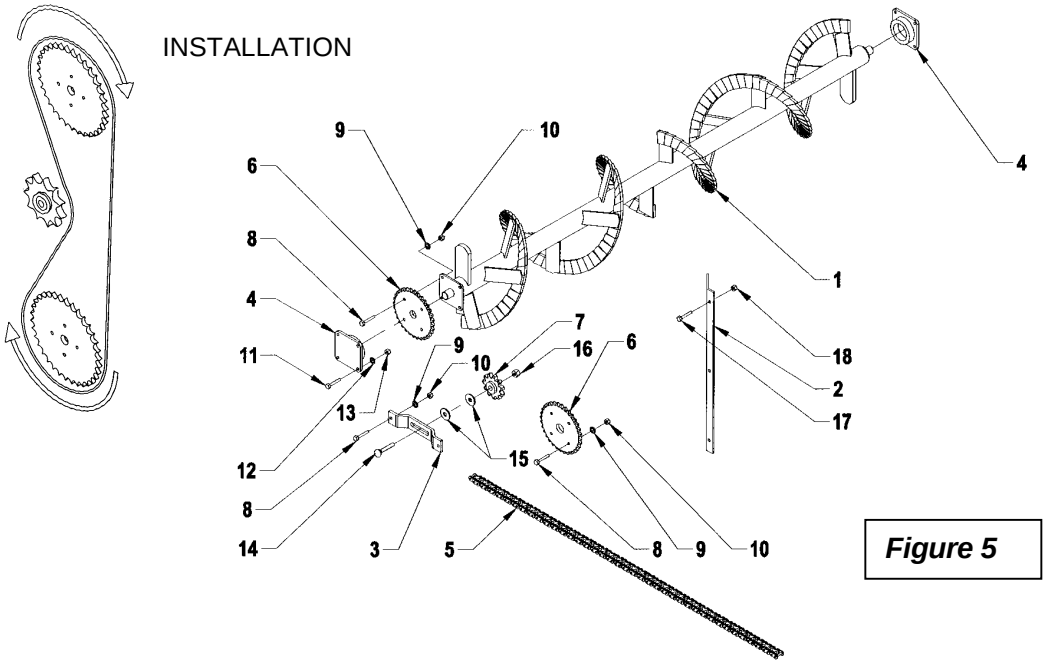

Figure 5

Installation de la Boîte de Réduction 8097 (Option) ***(Figure 6)***

1. Retirer l'arbre à cardan de la souffleuse. Retirer le protecteur d'arbre à cardan (item 1) et fixer la boîte de réduction (item 6) au support (item 2) avec quatre boulons hex. 1/2" NC x 1 1/4" et rondelles de blocages (items 3-4). Serrer fermement.

2. Glisser la boîte de réduction (item 6) sur l'arbre rainuré de la boîte d'engrenage de la souffleuse en alignant les trous du support à ceux de la souffleuse. Fixer le tout avec quatre boulons hex, 1/2" NC x 1 1/4", rondelles de blocage et écrous (items 3-4-5). Serrer fermenent.

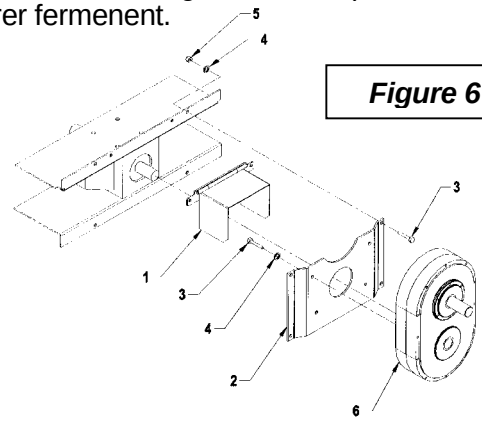

Figure 6

Ajustement et Entretien de la Boîte de Réduction (Figure 6 – 7)

1. Remplacer le boulon de cisaillement de l'arbre à cardan (fig. 7, item 11) par un boulon M10 x 60 grade 6.6 (663149) pour serie 6 et un boulon M12 x 75 grade 8.8 (664570) pour serie 8, disponible chez votre concessionnaire.

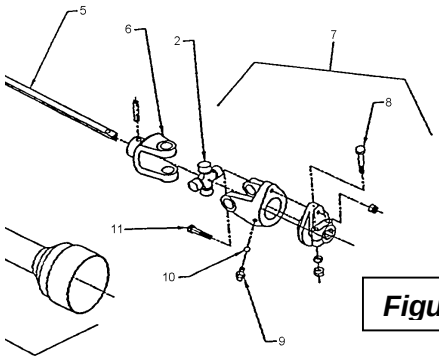

Figure 7

2. Ajuster la tension de la chaîne après dix (10) heures d'opération. Pour ce faire, vérifier le jeu entre l'arbre d'entrée et l'arbre de sortie de la boîte de réduction (Fig.6, item 6) en tournant l'arbre d'entrée dans les 2 sens sans que l'arbre de sortie ne tourne. Un jeu de 10° ou 15° nécessite un ajustement:

a) Enlever l'arbre à cardan de la boîte de réduction.

b) Défaire les 12 boulons 5/16" des couvercles entourant l'arbre d'entrée de chaque côté du boîtier (6 boulons de chaque côté). **Note:** Ces 2 couvercles ont le centre excentrique par rapport à l'extérieur – en les tournant, on change le centre à centre des arbres et on tend la chaîne.

c) À l'aide d'un marteau, d'un tournevis ou d'un ciseau à froid, tourner doucement les deux couvercles dans la même direction jusqu'à ce que le trou suivant du couvercle soit en ligne avec le trou fileté du boîtier.

d) Vérifier le jeu entre les 2 arbres, tel que décrit au point (2.). Si le jeu est encore trop grand, répéter l'étape (c.). Si le jeu est conforme, remettre les boulons et l'arbre à cardan.

e) Vérifier le jeu toutes les 100 heures d'opération.

3. Après 25 heures d'opération et à chaque saison, vidanger l'huile de la boîte de réduction et remplir avec 2.6 litres d'huile SAE 80W90, AGMA 5EP ou équivalent.

Installation des Couteaux (Option) (Figure 8)

1. Agrandir les trous du haut et du bas de chaque côté de la souffleuse à ∅1/2" et fixer les couteaux (item 1) à l'extérieur de chaque paroi de la souffleuses (item 5) en alignant les trous du haut et du bas et fixer avec des boulons à charrue, rondelles de blocage et écrous (item 2-3-4).

2. En se servant du couteau comme gabarit, percer les quatre trous manquants et fixer comme précédemment.

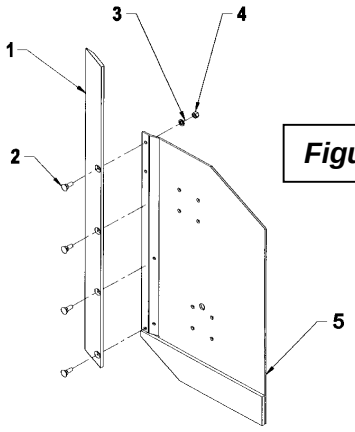

Figure 8

OPÉRATION

PRÉPARATIFS

1. Lisez le manuel de l'opérateur attentivement avant d'utiliser le tracteur et la souffleuse à neige. Soyez très familier avec les systèmes de contrôle et l'utilisation adéquate de l'équipement. Sachez comment arrêter les unités et désengager les unités de contrôle rapidement.
2. Assurez-vous que la souffleuse est déneigée avant de mettre l'arbre à cardan en marche.
3. Assurez-vous que la vis et l'éventail sont libres d'encombrement.
4. Vérifier le niveau d'huile de la boîte d'engrenage, ajouter de l'huile SAE 80W90, de l'huile AGMA 5EP ou l'équivalent, si cela est nécessaire.
5. Vérifier les trois boulons de carrosserie qui sont situés sur les deux vis et sur la boîte d'engrenage, ils doivent être serrés adéquatement.
6. Ajuster les patins au niveau afin qu'ils glissent correctement.
7. Porter des vêtements d'hiver adéquats lorsque vous utilisez l'équipement.

COMMANDES

Ajustement du Déflecteur

L'angle du déflecteur doit être ajusté pour que la neige soit renvoyée à la bonne distance. Pour ajuster l'angle du déflecteur, enlever la goupille à ressort du tube d'ajustement, ajuster le déflecteur à l'angle approprié et remettre la goupille à ressort.

Levage et Descente de la Souffleuse

Actionner le levier trois points vers le bas ou vers l'avant pour abaisser, et vers le haut ou vers l'arrière pour relever.

Vitesse de Déplacement

La vitesse de déplacement dépend de la profondeur et de la densité de la neige à souffler. Normalement, la vitesse doit varier entre 4 à 7 milles à l'heure pour une neige poudreuse de 3 à 6 pouces au sol, et de 1 à 3 milles à l'heure pour une neige dense, mouillée et glacée. Pour effectuer des déplacements, désengager la prise de force et relever la souffleuse à sa hauteur maximale.

MISE EN GARDE : Par mesure de sécurité, assurez-vous que le moteur et toutes les composantes de l'équipement soient complètement arrêtées, et que la prise de force est désactivée AVANT de faire quelques ajustements que ce soit.

Prise de Force

La prise de force est actionnée en soulevant vers le haut le levier de la prise de force, situé sur le côté gauche du siège du conducteur. Pousser vers le bas pour désactiver.

Ajustement des Patins

Ajuster la souffleuse pour que les patins glissent de niveau avec le sol et en tenant compte des conditions du terrain, afin que la souffleuse ne renvoie pas de gravier ou des roches avec la neige. Assurez-vous qu'ils sont à la même hauteur afin que la lame soit au niveau.

Pour ajuster les patins, desserrez les boulons ou retirez la goupille et effectuez les réglages suivants:

Distance entre le racloir et la surface du sol:

- Surface pavée au niveau : Ajustez de 1/16" à 1/8"
- Surface inégale ou gravier : Ajustez de 1/2" et plus selon la grosseur du gravier.

TECHNIQUE DE DÉNEIGEMENT

Lors de l'enlèvement de la neige, ne pas utiliser la souffleuse comme une lame niveleuse pour pousser la neige. Laisser la souffleuse avancer par elle-même dans les gros amoncellements de neige. Si la vitesse du tracteur est trop grande, la souffleuse peut devenir surchargée et s'engorger. Pour de meilleurs résultats, lever la souffleuse et enlever la couche de neige supérieure. Une seconde passe avec la souffleuse enlèvera le reste de neige.

IMPORTANT : Utiliser la vitesse de révolution maximum lors de l'enlèvement de neige mouillée et collante. Une vitesse de révolution trop basse aura tendance à faire obstruer la chute.

MISE EN GARDE : Ne jamais utiliser les mains pour débloquer la chute. Utiliser un bâton ou une planche de bois. Ne pas essayer de dégager une chute bloquée de neige lorsque le moteur du tracteur est en marche. Si la chute se bloque, débrayer la souffleuse, arrêter le moteur du tracteur, retirer la clef de contact et ensuite dégager la neige de la chute.

Voici la technique de déneigement qui vous permettra de déblayer la neige efficacement. Cette technique vous permettra d'envoyer la neige à l'endroit que vous désirez. De plus, vous pourrez ainsi effectuer le déblayage en une seule passe.

PROCÉDURE 1

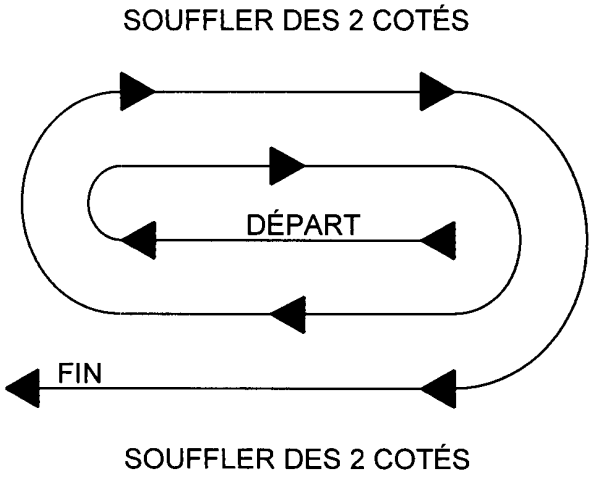

Lorsqu'il est possible de souffler la neige d'un côté ou de l'autre (voir illustration), il est avantageux de commencer le déblayage au centre. Souffler longitudinalement d'un bout à l'autre du terrain en envoyant la neige vers les deux côtés sans changer la direction de la chute.

PROCÉDURE 2

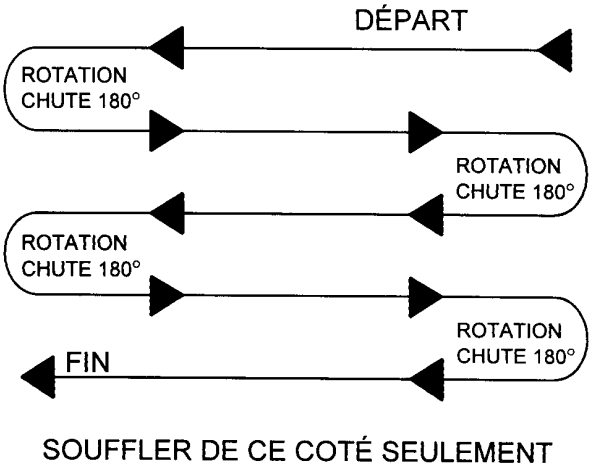

Si la neige ne peut-être soufflée que d'un seul côté, commencer en sens opposé de la cour ou du trottoir (voir ci-haut). À la fin de la passe, tourner la chute à 180 degrés dans le sens opposé pour faire une autre passe. Toujours tourner la chute à 180 degrés pour que la neige soit toujours dirigée dans la même direction.

ENTRETIEN

Remisage

1. Vérifier la boulonnerie à intervalle régulier de sorte qu'elle soit correctement serrée.
2. Ne jamais remiser le tracteur dans un endroit où il y a des flammes vives ou des étincelles si le réservoir à essence n'est pas vide. Laisser le moteur refroidir avant de remiser le tracteur.
3. Activer la souffleuse quelques minutes avant de souffler la neige pour prévenir le gel de l'éventail et de la vis.

AVERTISSEMENT: Assurez-vous de bloquer de façon sécuritaire la souffleuse, avec des supports appropriés, si vous devez travailler en dessous de celle-ci.

Arbre à Cardan

IMPORTANT: Lorsque la souffleuse reste inutilisée pour plus de deux semaines, effectuer l'entretien de l'arbre à cardan et toujours le remiser dans un endroit sec et à l'abris des intempéries.

Lubrification (voir Schéma ci-dessous)

1. **ENGRENAGE** : Vérifier le niveau d'huile de la boîte d'engrenage à chaque mois. Ajouter de l'huile SAE 80W90, AGMA 5EP ou l'équivalent si nécessaire.
2. **RÉDUCTION PAR CHAÎNE** : Lubrifier avec de l'huile à scie à chaîne à toutes les 4 heures d'opération et après chaque utilisation.
3. **MÉCANISME DE ROTATION** : Huiler la base de la chute, les pivots et les engrenages à toutes les 8 heures d'utilisation et lors du remisage.
4. **ARBRE(S) À CARDAN** : Graisser tous les joints en ''U'' à toutes les 8 heures d'opération. Faites glisser l'arbre à cardan et enduire les surfaces coulissantes de graisse à toutes les 8 heures d'opération.
5. **SECTIONS DU TENDEUR DOUBLE** : Graisser les endroits du mécanisme qui dispose d'un graisseur à toutes les 24 heures.
6. **TAMBOUR ROTATIF – SA88TRC**
   Graisser les points de rotation à toutes les 24 heures d'opération. À la fin de la saison, bien nettoyer le contour de la cuve qui vient en contact avec le bâti et graisser généreusement avant l'entreposage.

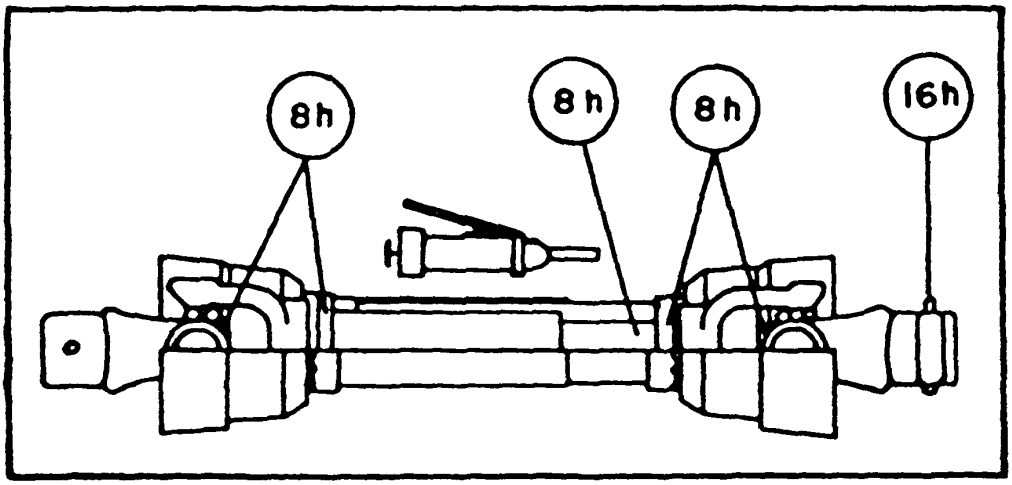

INTRODUCTION

Toutes les pièces sont illustrées en vues éclatées montrant le positionnement relatif des pièces les unes par rapport aux autres. Des numéros de référence sont utilisés avec chaque illustration. Ces numéros correspondent à ceux de la colonne <<Numéro de Référence>> (RÉF.), et sont suivis de la description et de la quantité nécessaire.

O/L - <<Obtenir Localement>> dans la colonne des numéros de pièces indique une pièce facilement disponible chez votre fournisseur local de quincaillerie.

Les côtés droit, gauche, avant et arrière sont ceux vus par l'utilisateur faisant face au volant.

Les commandes doivent indiquer la description complète de la pièce, le numéro de pièce adéquat, la quantité totale requise, le numéro de série de l'équipement, la méthode d'expédition et l'adresse d'envoi.

Le manufacturier se réserve le droit de changer, modifier, ou éliminer de temps à autre, pour des raisons techniques ou autres, toute donnée contenue dans ce manuel ou tout produit, sans aucune responsabilité ou obligation de sa part.

SOUFFLEUSE À NEIGE SA88

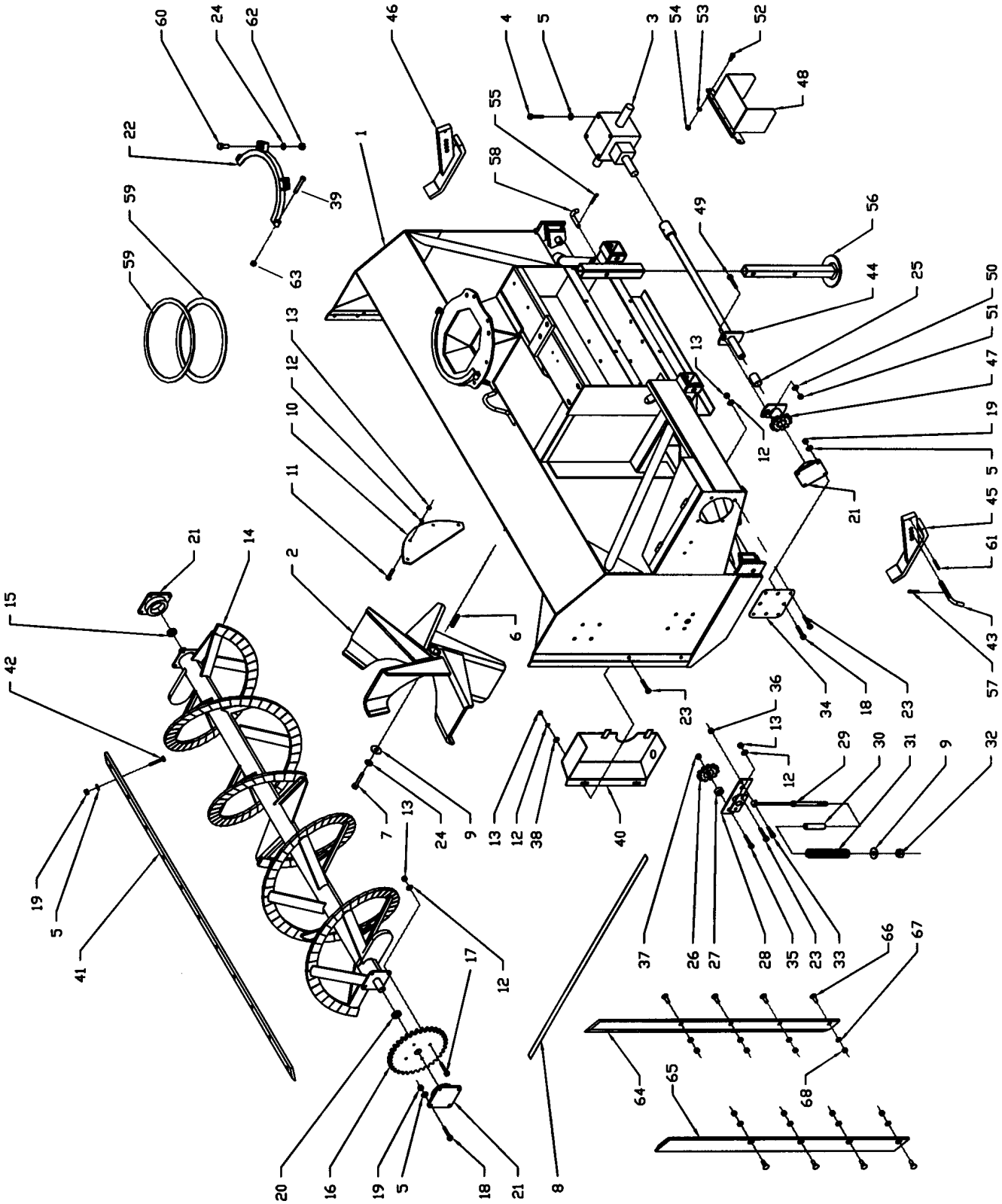

SOUFFLEUSE À NEIGE SA88

RÉF.	DESCRIPTION	QTÉ.	NUMÉRO PIÈCE
1	Bâti	---	---
2	Éventail	1	662240
3	Boîte d'engrenage assemblée	1	662195
4	Boulon hex. 1/2" NC x 1"	8	O/L
5	Rondelle de blocage 1/2"	31	O/L
6	Clé 3/8" x 3/8" x 2 3/4" lg	1	654174
7	Boulon hex. 5/8" NC x 2 "	1	O/L
8	Chaîne #80 HC x 81 mailles	1	659093
9	Rondelle plate trou 11/16" dia.	2	O/L
10	Plaque de restriction	1	662301
11	Boulon à carrosserie 3/8" NC x 1"	4	O/L
12	Rondelle de blocage 3/8"	16	O/L
13	Écrou hex. 3/8" NC	16	O/L
14	Vis	1	662239
15	Coussinet	1	655812
16	Pignon 1 1/4" trou dia.	1	655958
17	Boulon hex. 3/8" NC x 1 1/4"	4	O/L
18	Boulon hex. 1/2" NC x 1 1/2"	12	O/L
19	Écrou hex. 1/2" NC	23	O/L
20	Cale d'espacement	1	663664
21	Roulement trou 1 1/4" dia.	3	4300001
22	Support de chute	1	665961
23	Boulon hex. 3/8" NC x 1"	6	O/L
24	Rondelle de blocage 5/8"	3	O/L
25	Coussinet	2	655437
26	Pignon tendeur	2	654756
27	Coussinet de tendeur	2	662046
28	Tendeur de chaîne double	1	664825
29	Levier de tendeur	1	664840
30	Guide de ressort	1	664841
31	Ressort de compression	1	664876
32	Écrou hex. 5/8" NC à bout évasé	1	O/L
33	Vis à épaulement 1/2" x 3/4", 3/8" NC	1	664577
34	Support d'entraînement	1	662687
35	Boulon hex. 3/4" NC x 2 1/4"	2	O/L
36	Écrou hex. 3/8" NC à bout évasé	1	O/L
37	Écrou hex. 3/4" NC à bout évasé	2	O/L
38	Rondelle plate Ø7/16"	2	O/L
39	Boulon hex. 1/2" NC x 3 1/4"	2	O/L
40	Garde avant	1	664880
41	Racloir	1	662249
42	Boulon à carrosserie 1/2" NC x 1 1/2"	11	O/L
43	Goupille pour patin	2	662400

SOUFFLEUSE À NEIGE SA88

RÉF.	DESCRIPTION	QTÉ.	NUMÉRO PIÈCE
44	Arbre de commande	1	661614
45	Patin gauche	1	662250
46	Patin droit	1	662251
47	Plaque de cisaillement	1	655960
48	Protecteur de cardan	1	663675
49	Boulon hex. 5/16" NC x 2" GR.5	1	O/L
50	Rondelle de blocage 5/16"	1	O/L
51	Écrou hex. 5/16" NC	1	O/L
52	Boulon hex. 7/16" NC x 1"	2	O/L
53	Rondelle de blocage 7/16"	2	O/L
54	Écrou hex. 7/16" NC	2	O/L
55	Goupille à ressort 4mm x 80mm lg.	1	O/L
56	Pied de stationnement	1	662252
57	Goupille à ressort Ø3/16" x 3 3/4"	2	O/L
58	Goupille 5/8" dia. x 5 1/16" lg	1	30767
59	Coussinet de rotation 1/4" x 3/4"	2	665962
60	Boulon hex. 5/8" NC x 1 1/2"	2	O/L
61	Goupille roulée 3/8" x 2"	2	O/L
62	Écrou hex. 5/8" NC	2	O/L
63	Écrou hex. nylon 1/2" NC	2	O/L
	OPTIONNEL		
64	Couteau vertical droit	1	664906
65	Couteau vertical gauche	1	664905
66	Boulon à charrue 1/2" NC x 1 1/2"	8	O/L
67	Rondelle de blocage 1/2"	8	O/L
68	Écrou hex. 1/2" NC	8	O/L

SOUFFLEUSE À NEIGE SA88TRC

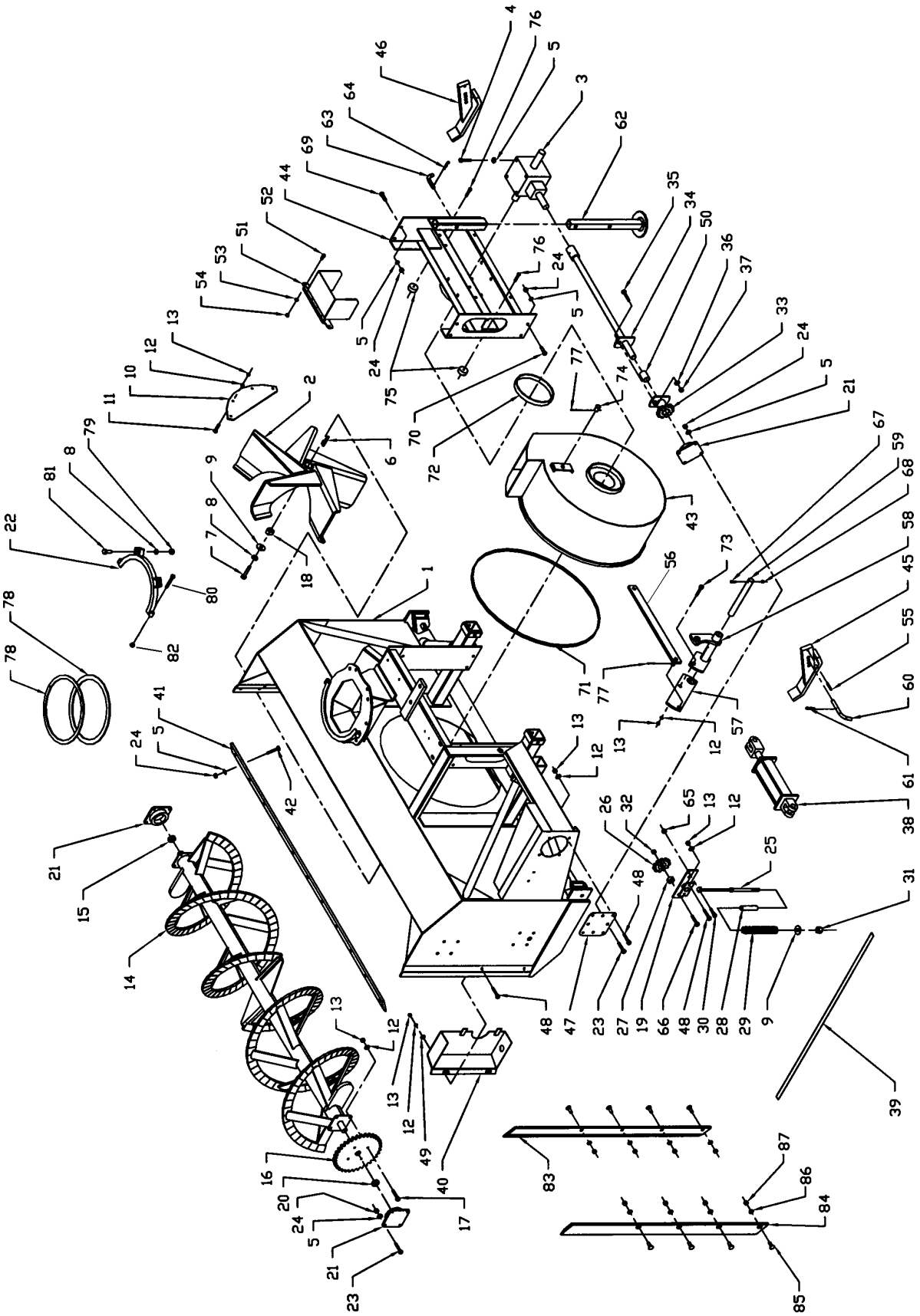

SOUFFLEUSE À NEIGE SA88TRC

RÉF.	DESCRIPTION	QTÉ.	PIÈCES NUMÉRO
1	Bâti	---	-------
2	Éventail	1	662240
3	Boîte d'engrenage assemblée	1	662195
4	Boulon hex. 1/2" NC x 1"	8	O/L
5	Rondelle de blocage 1/2"	39	O/L
6	Clé 3/8" x 3/8" x 2 3/4" lg	1	654174
7	Boulon hex. 5/8" NC x 2 3/4"	1	O/L
8	Rondelle de blocage 5/8"	3	O/L
9	Rondelle plate trou 11/16" dia.	2	O/L
10	Plaque de restriction	1	662301
11	Boulon à carrosserie 3/8" NC x 1"	4	O/L
12	Rondelle de blocage 3/8"	17	O/L
13	Écrou hex. 3/8" NC	17	O/L
14	Vis	1	662239
15	Coussinet	1	655812
16	Pignon trou 1 1/4" dia.	1	655958
17	Boulon hex. 3/8" NC x 1 1/4"	4	O/L
18	Coussinet d'éventail	1	662352
19	Tendeur de chaîne double	1	664825
20	Coussinet	1	663664
21	Roulement trou 1 1/4" dia.	3	4300001
22	Support de chute	1	665961
23	Boulon hex. 1/2" NC x 1 1/2"	12	O/L
24	Écrou hex. 1/2"	31	O/L
25	Levier de tendeur	1	664840
26	Pignon tendeur	2	654756
27	Coussinet	2	662046
28	Guide ressort	1	664841
29	Ressort de compresion	1	664876
30	Vis à épaulement 1/2" x 3/4", 3/8" NC	1	664577
31	Écrou hex. 5/8" à bout évasé	1	O/L
32	Écrou hex. 3/4" NC à bout évasé	2	O/L
33	Plaque de cisaillement	1	655960
34	Arbre de commande	1	661614
35	Boulon hex. 5/16" NC x 2" GR.5	1	O/L
36	Rondelle de blocage 5/16"	1	O/L
37	Écrou hex. 5/16" NC	1	O/L
38	Cylindre	1	654129
39	Chaîne #80 HC x 82 mailles	1	662260
40	Garde avant	1	664880
41	Racloir	1	662249
42	Boulon à carrosserie 1/2" NC x 1 1/2"	11	O/L
43	Tambour rotatif	1	662241
44	Tiroir arrière	1	662237
45	Patin gauche	1	662250

SOUFFLEUSE À NEIGE SA88TRC

RÉF.	DESCRIPTION	QTÉ.	PIÈCES NUMÉRO
46	Patin droit	1	662251
47	Support d'entraînement	1	662687
48	Boulon hex. 3/8" NC x 1"	8	O/L
49	Rondelle plate ∅7/16"	2	O/L
50	Coussinet	2	655437
51	Protecteur de l'arbre à cardan	1	663675
52	Boulon hex. 7/16" NC x 1"	2	O/L
53	Rondelle de blocage 7/16"	2	O/L
54	Écrou hex. 7/16" NC	2	O/L
55	Goupille roulée 3/8" x 2"	2	O/L
56	Fer plat de rotation - tambour	1	662247
57	Bras de rotation – tambour	1	662246
58	Levier de rotation - tambour	1	662245
59	Tige de rotation - tambour	1	659020
60	Goupille 5/8" dia.x 6 13/16" lg	2	662400
61	Goupille à ressort 3/16" dia. x 3 3/4" lg.	2	O/L
62	Pied de stationnement	1	662252
63	Goupille 5/8" dia.x 5 1/16" lg	1	30767
64	Goupille à ressort 4mm x 80mm lg.	1	O/L
65	Écrou hex. 3/8" NC à bout évasé	1	O/L
66	Boulon hex. 3/4" NC x 2 1/4""	2	O/L
67	Boulon hex. 5/16" NC x 2 1/4"	1	O/L
68	Écrou hex. 5/16" NC à bout évasé	1	O/L
69	Boulon hex. 1/2" NC x 1 1/4"	4	O/L
70	Boulon hex. 1/2" x 1 3/4"	4	O/L
71	Bande anti-friction en "UHMW" 3/8" x 1/2"	1	661989
72	Bande anti-friction en "UHMW" 3/8" x 1"	1	661988
73	Boulon hex. 3/8" NC x 2"	1	O/L
74	Goupille 3/4" dia. x 1 3/16"	1	662248
75	Butée du tambour rotatif	2	659078
76	Boulon auto taraudeur 3/8" x 1"	2	659079
77	Goupille fendue 3/16" dia. x 1 1/2"	2	O/L
78	Coussinet de rotation 1/4" x 3/4"	2	665962
79	Écrou hex. 5/8" NC	2	O/L
80	Boulon hex. 1/2" NC x 3 1/4"	2	O/L
81	Boulon hex. 5/8" NC x 1 1/2"	2	O/L
82	Écrou hex. nylon 1/2" NC	2	O/L
	OPTIONNEL		O/L
83	Couteau vertical droit	1	664906
84	Couteau vertical gauche	1	664905
85	Boulon à charrue 1/2" NC x 1 1/2"	8	O/L
86	Rondelle de blocage 1/2"	8	O/L
87	Écrou hex. 1/2" NC	8	O/L

ATTACHE TROIS POINTS

RÉF.	DESCRIPTION	QTÉ.	NUMÉRO PIÈCE
1	Attache inférieure gauche	1	662253
2	Attache inférieure droite	1	662254
3	Fer plat d'attelage	2	662256
4A	Attache supérieure – SA88	1	662255
4B	Attache supérieure – SA88TRC	1	664380
5	Goupille CAT. 2	2	655813
6	Raidisseur	1	664381
7	Goupille roulée 1/4" dia. X 1 3/4" lg.	2	O/L
8	Goupille à anneau 7/16" dia.	2	O/L
9	Boulon hex. 3/4" NC x 4"	1	O/L
10	Boulon hex. 3/4" NC x 2 1/2"	2	O/L
11	Boulon hex. 3/4" NC x 2"	2	O/L
12	Rondelle de blocage 3/4"	2	O/L
13	Écrou hex. 3/4" NC	2	O/L
14	Boulon hex. 5/8" NC x 5"	2	O/L
15	Boulon hex. 5/8" NC x 4 1/2"	2	O/L
16	Rondelle de blocage 5/8"	4	O/L
17	Écrou hex. 5/8" NC	4	O/L
18	Écrou hex. 3/4" NC, à bout évasé	3	O/L

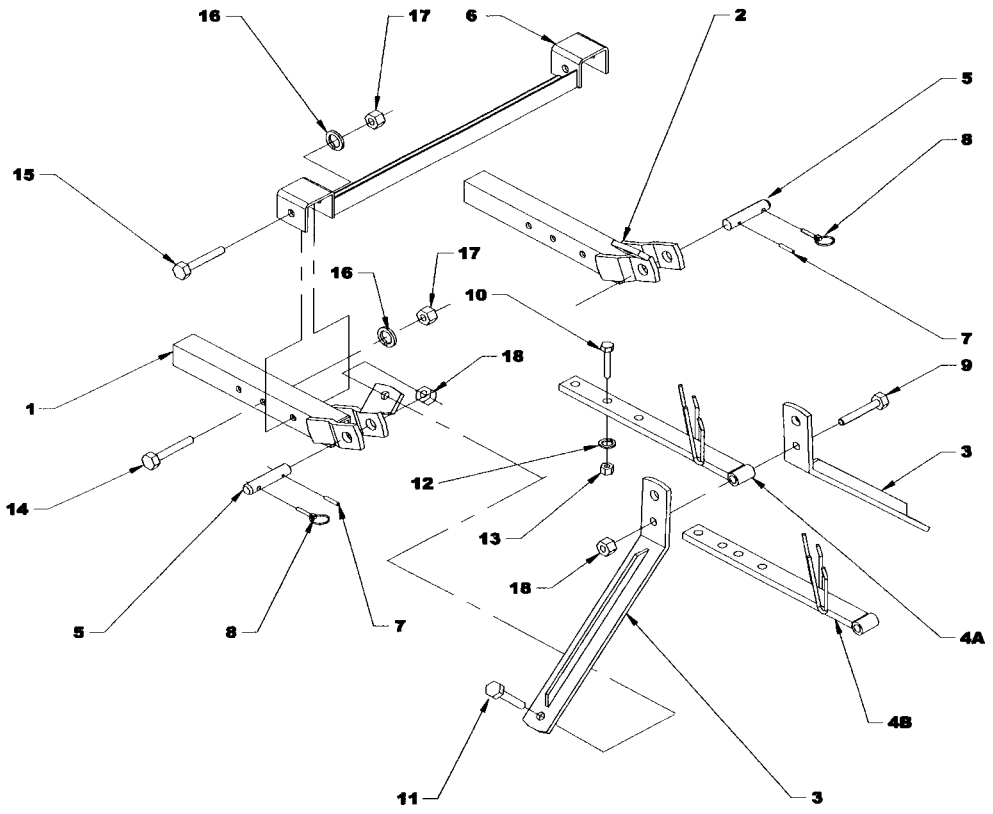

CHUTE STANDARD - 665965

RÉF.	DESCRIPTION	QTÉ.	NUMÉRO PIÈCE
1	Base de la chute	1	665958
2	Déflecteur Ajustable	1	662624
3	Axe de la charnière	1	662625
4	Goupille fendue 3/32" x 1" lg.	1	O/L
	OPTIONNEL		
5	Tube d'ajustement	1	654076
6	Tige d'ajustement	1	654074
7	Goupille à ressort 5mm dia. x 100 mm	1	O/L
8	Goupille fendue 1/4" dia. x 2"	2	O/L

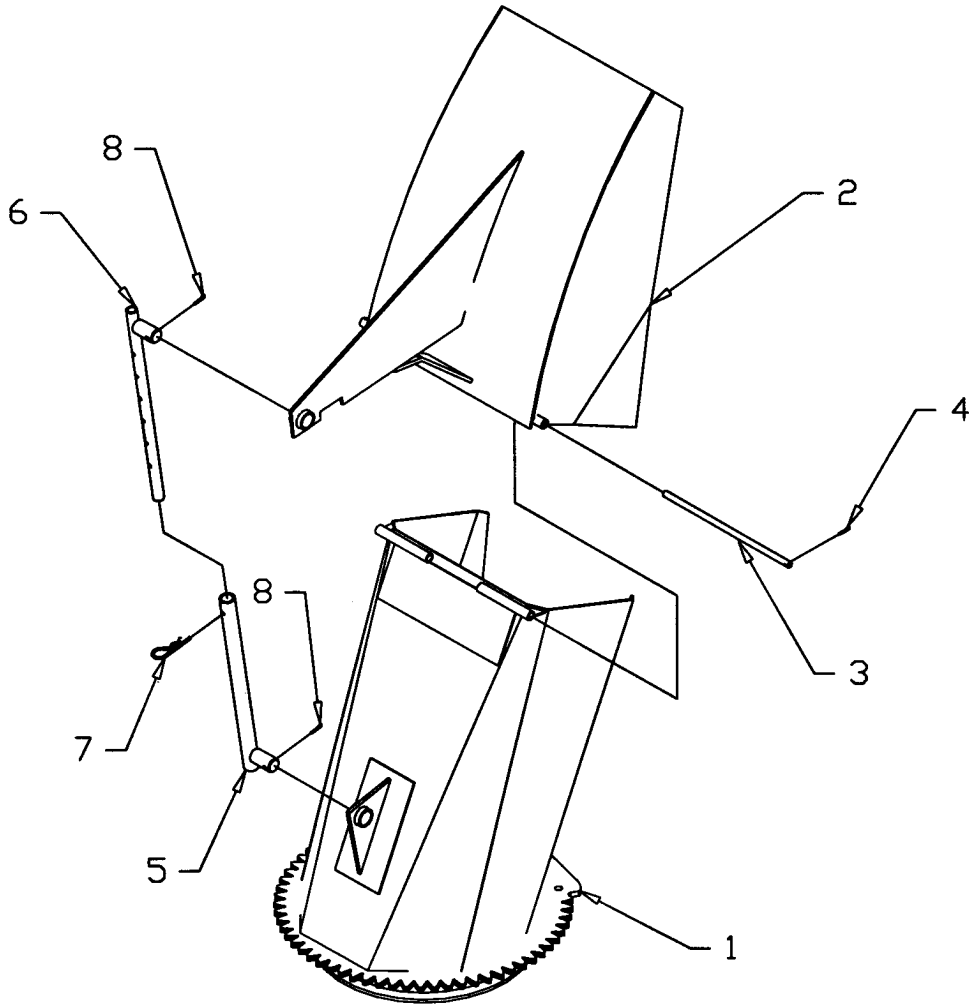

CHUTE SEMI-INDUSTRIELLE – 8167

RÉF.	DESCRIPTION	QTÉ.	NUMÉRO PIÈCE
1	Déflecteur	1	662652
2	Déflecteur central	1	662651
3	Base de la chute	1	665676
4	Tige de la charnière du haut	1	662654
5	Tige de la charnière du bas	1	662625
6	Tige d'ajustement	1	662653
7	Goupille fendue 1/8" dia. X 1"	6	O/L
8	Goupille fendue 3/16" dia. X 1 1/2"	2	O/L
9	Bras d'ajustement	2	654895
10	Rondelle plate trou 1/2" dia.	6	O/L

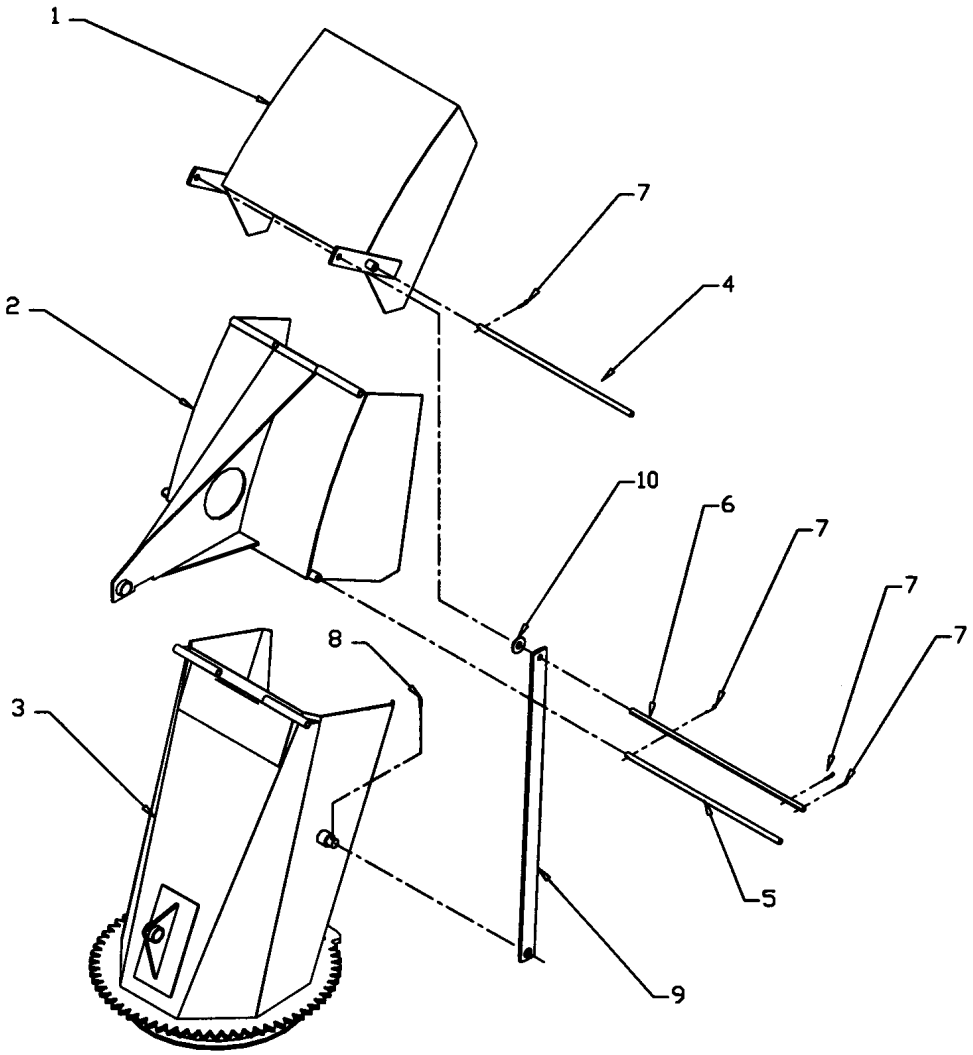

CHUTE INDUSTRIELLE – 8168

RÉF.	DESCRIPTION	QTÉ.	NUMÉRO PIÈCE
1	Déflecteur	1	662652
2	Déflecteur central	1	662651
3	Base de la chute	1	662638
4	Tige de la charnière du haut	1	662654
5	Tige de la charnière du bas	1	662625
6	Tige d'ajustement	1	662653
7	Goupille fendue 1/8" dia. X 1"	6	O/L
8	Goupille fendue 3/16" dia. x 1 1/2"	2	O/L
9	Bras d'ajustement	2	654895
10	Rondelle plate trou 1/2" dia.	6	O/L
11	Rondelle de base de chute	1	665679
12	Goupille	2	664980
13	Goupille à ressort 5mm dia. x 100mm	2	O/L
14	Goupille roulée 1/4'' dia. x 1 1/2'	2	O/L

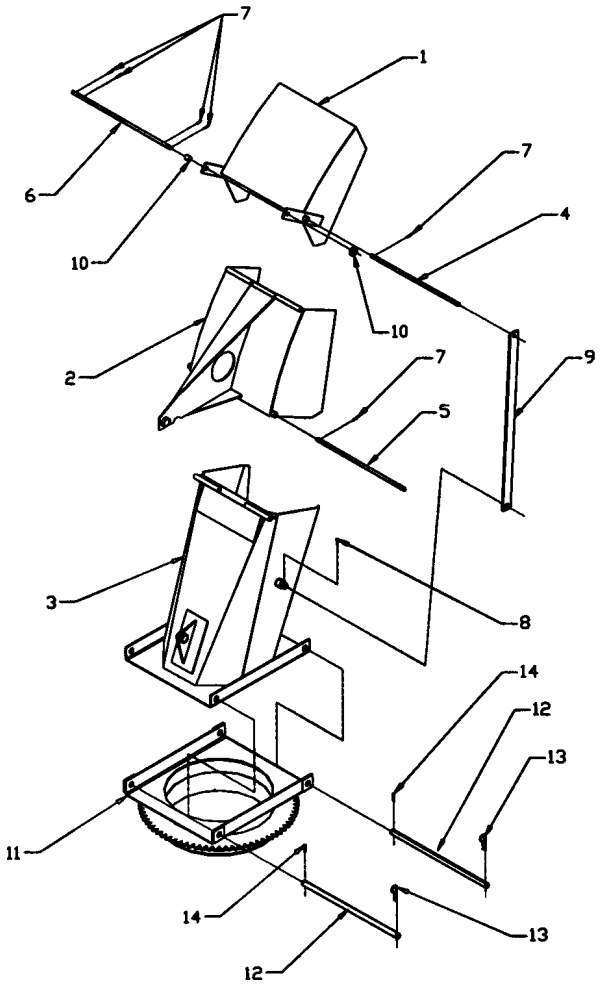

ROTATION DE LA CHUTE PAR CYLINDRE – 8171

RÉF.	DESCRIPTION	QTÉ	NUMÉRO PIÈCE
1	Basculeur	1	664550
2	Tirant	1	664549
3	Support de cylindre	1	664534
4	Fixation du basculeur	1	664551
5	Cale de pivot	1	665732
6	Cale de pivot	1	665731
7	Coussinet	1	664476
8	Boulon Hex. 3/4" NC x 4 1/2"	1	O/L
9	Boulon Hex. 1/2" NC x 1 3/4"	4	O/L
10	Vis à épaulement 1/2" x 3/4"	2	664577
11	Rondelle plate trou 7/16" dia.	1	O/L
12	Écrou Hex. 3/4" NC	1	O/L
13	Écrou Hex. 1/2" NC	4	O/L
14	Écrou à bout évasé 3/8" NC	2	O/L
15	Rondelle de blocage 3/4"	1	O/L
16	Rondelle de blocage 1/2"	4	O/L

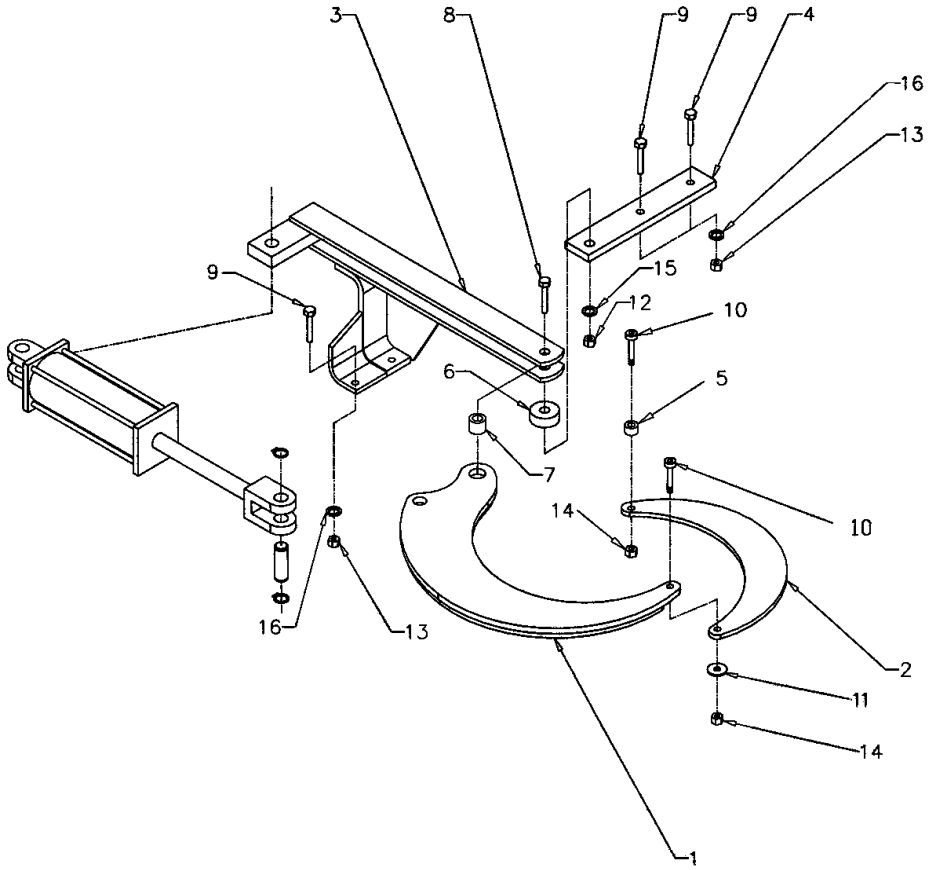

ROTATION HYDRAULIQUE PAR ENGRENAGE – 8164

RÉF.	DESCRIPTION	QTÉ.	NUMÉRO PIÈCE
1	Engrenage du moteur	1	665930
2	Support du moteur	1	665931
3	Cale de fixation	2	665932
4	Protecteur	1	664839
5	Moteur hydraulique	1	662448
	Ensemble de joints d'étanchéité	1	662449
6	Rondelle plate Ø5/16"	2	O/L
7	Boulon hex. 1/2" NC x 3"	2	O/L
8	Boulon hex. 3/8" NC x 1 1/4"	2	O/L
9	Boulon hex. 3/8"NC x 3/4"	4	O/L
10	Boulon hex. 5/16" NC x 1"	2	O/L
11	Boulon hex. 1/4" NC x 5/8"	1	O/L
12	Écrou hex. 1/2" NC	2	O/L
13	Écrou hex. 3/8" NC	2	O/L
14	Écrou hex. 5/16" NC	2	O/L
15	Rondelle de blocage 1/2"	2	O/L
16	Rondelle de blocage 3/8"	6	O/L
17	Rondelle de blocage 5/16"	2	O/L
18	Rondelle de blocage 1/4"	2	O/L
19	Rondelle plate trou 9/16"	2	O/L
20	Rondelle plate 7/16"	2	O/L
	OPTIONNEL		
21	Valve d'amortissement	1	664999
22	Boulon hex. 1/4" NC x 2"	2	O/L
23	Rondelle de blocage 1/4"	2	O/L
24	Écrou hex. 1/4" NC	2	O/L

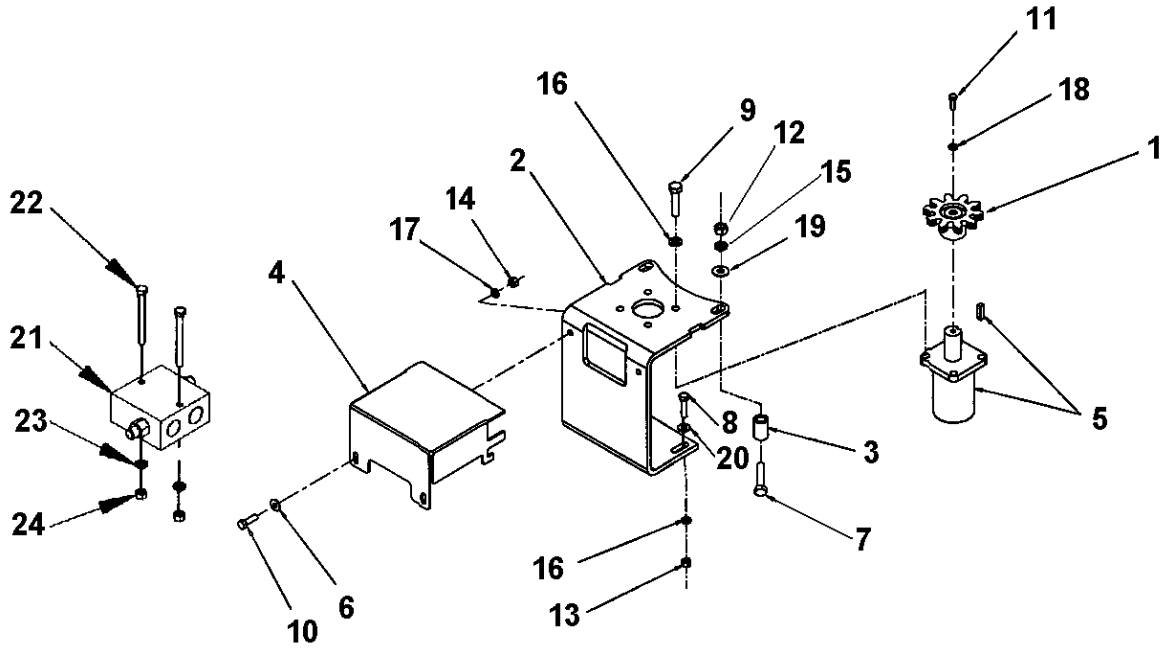

ENSEMBLE DE SECONDE VIS – 9462

RÉF.	DESCRIPTION	QTÉ.	NUMÉRO PIÈCE
1	Vis du haut	1	662310
2	Protecteur de chaîne	1	662215
3	Support tendeur de chaîne	1	655782
4	Roulement trou 1 1/4" dia., 4 trous	2	4300001
5	Chaîne #60 x 83 mailles et mailles d'accouplement	1	662071
6	Pignon #60A32 trou 1 1/4" dia.	2	654167
7	Pignon tendeur CA60	1	654010
8	Boulon hex. 3/8" NC x 1 1/4"	10	O/L
9	Rondelle de blocage 3/8"	10	O/L
10	Écrou hex. 3/8" NC	10	O/L
11	Boulon hex. 1/2" NC x 1 1/2"	8	O/L
12	Rondelle de blocage 1/2"	8	O/L
13	Écrou hex. 1/2" NC	8	O/L
14	Boulon à carrosserie 5/8" NC x 2 1/2"	1	O/L
15	Rondelle plate trou 11/16" dia.	2	O/L
16	Écrou hex. 5/8" NC, nylon	1	O/L
17	Boulon hex. 3/8" NC x 1"	3	O/L
18	Écrou hex. 3/8" NC, nylon	3	O/L

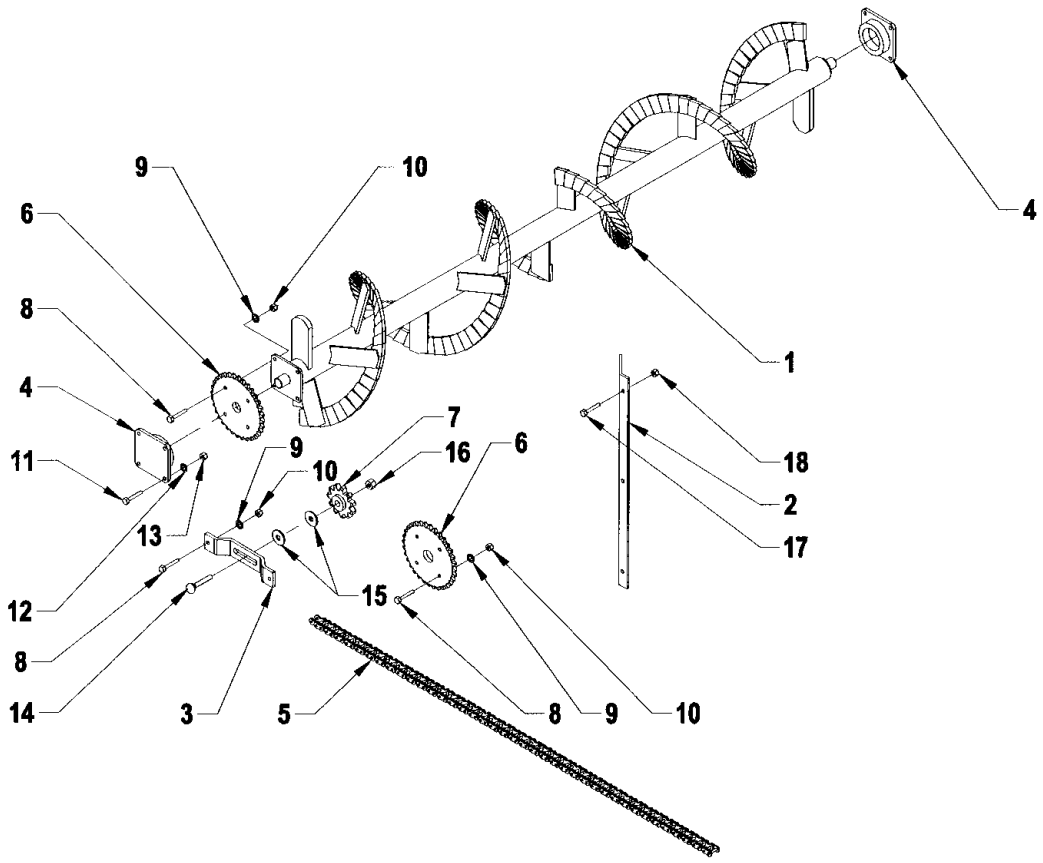

BOÎTE D'ENGRENAGE 662195

RÉF.	DESCRIPTION	QTÉ.	NUMÉRO PIÈCE
1	Boîtier	1	656640
2	Joint d'étanchéité 35 x 72 x 10	1	656650
3	Bague de retenue extérieure	1	656652
4	Cale	2	656649
5	Palier	1	656653
6	Entretoise	1	656648
7	Bague de retenue intérieure	1	656654
8	Palier	1	656647
9	Arbre	1	656651
10	Engrenage	1	656645
11	Bague de retenue extérieure	1	656646
12	Palier	2	656641
13	Rondelle d'espacement	1	656644
14	Bague de retenue intérieure	2	656642
15	Joint d'étanchéité 40 x 80 x 12	2	656643
16	Arbre	1	662212
17	Engrenage	1	656657
18	Cale	1	656655
19	Bouchon filtre	1	656662
20	Couvercle	1	656660
21	Boulon hex. M10 x 14	4	656659
22	Bouchon 3/8" NPT	2	655259

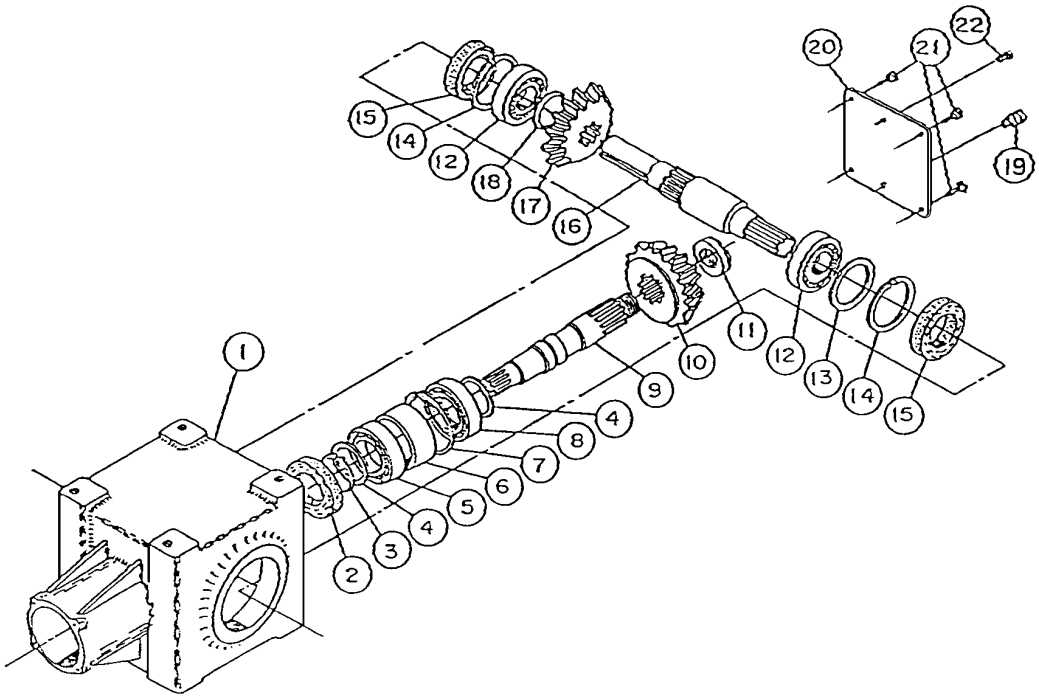

BOÎTE DE RÉDUCTION - 8096

RÉF.	DESCRIPTION	QTÉ.	NUMÉRO PIÈCE
1	Roulement 6232	2	665115
2	Couvercle d'étanchéité	1	665116
3	Pignon 80-3 A26	1	665117
4	Chaîne 80-3 x 36"	1	665118
5	Roulement 6309	2	665119
6	Pignon 80-3 A14	1	665120
7	Joint d'étanchéité à double lèvre	1	665121
8	Joint torique	2	665122
9	Joint d'étanchéité à double lèvre	2	665123
10	Support de boîte de réduction	1	664835
11	Boulon hex. 1/2" NC x 1 1/4"	8	O/L
12	Rondelle de blocage 1/2"	8	O/L
13	Écrou hex. 1/2" NC	4	O/L

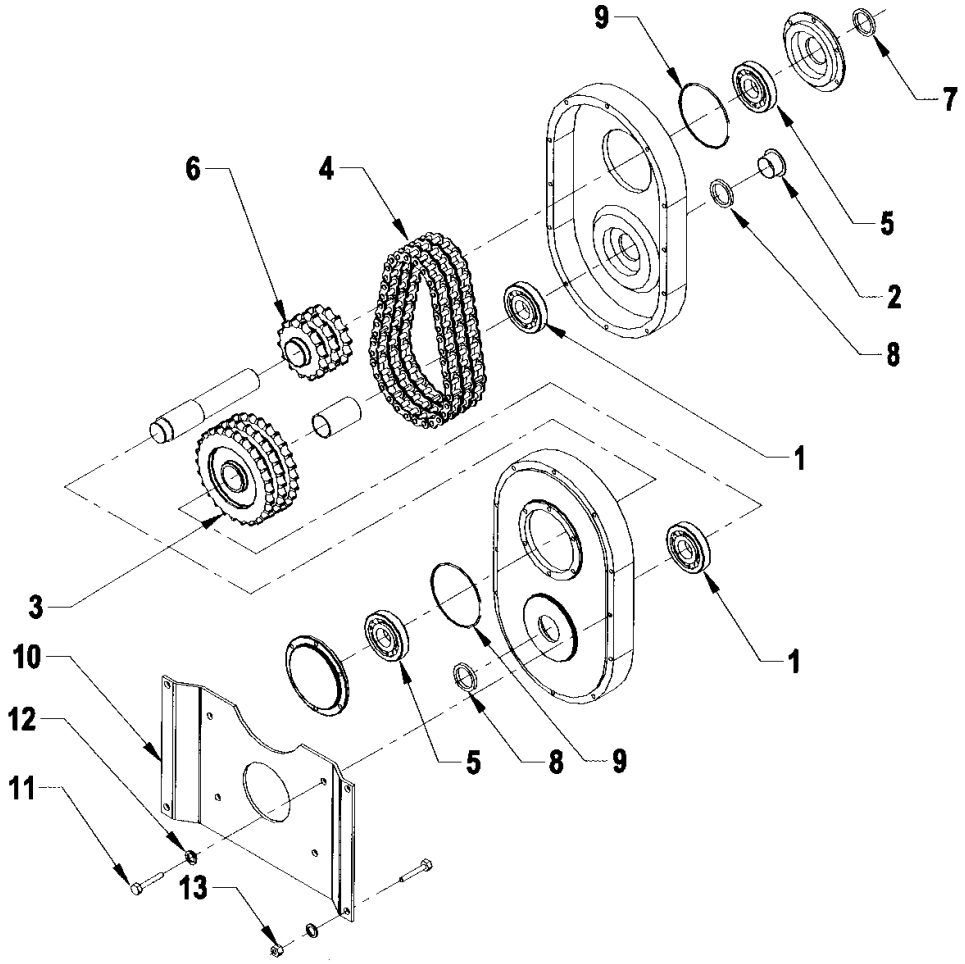

ARBRE À CARDAN - 662538

RÉF.	DESCRIPTION	QTÉ.	NUMÉRO PIÈCE
1	Fourche assemblée	1	663133
2	Joint Universel	2	663134
3	Fourche pour tube – partie femelle	1	663136
4	Tube – partie femelle	1	663140
5	Tube – partie mâle	1	663142
6	Fourche pour tube – partie mâle	1	663144
7	Fourche et moyeu assemblés	1	663145
8	Boulon et écrou	2	662199
9	Godet graisseur	1	663148
10	Bille	24	663162
11	Boulon de cisaillement et écrou	1	663149
12	Protecteur et chaîne de sécurité	1	663150
13	Goupille de sécurité	1	663151

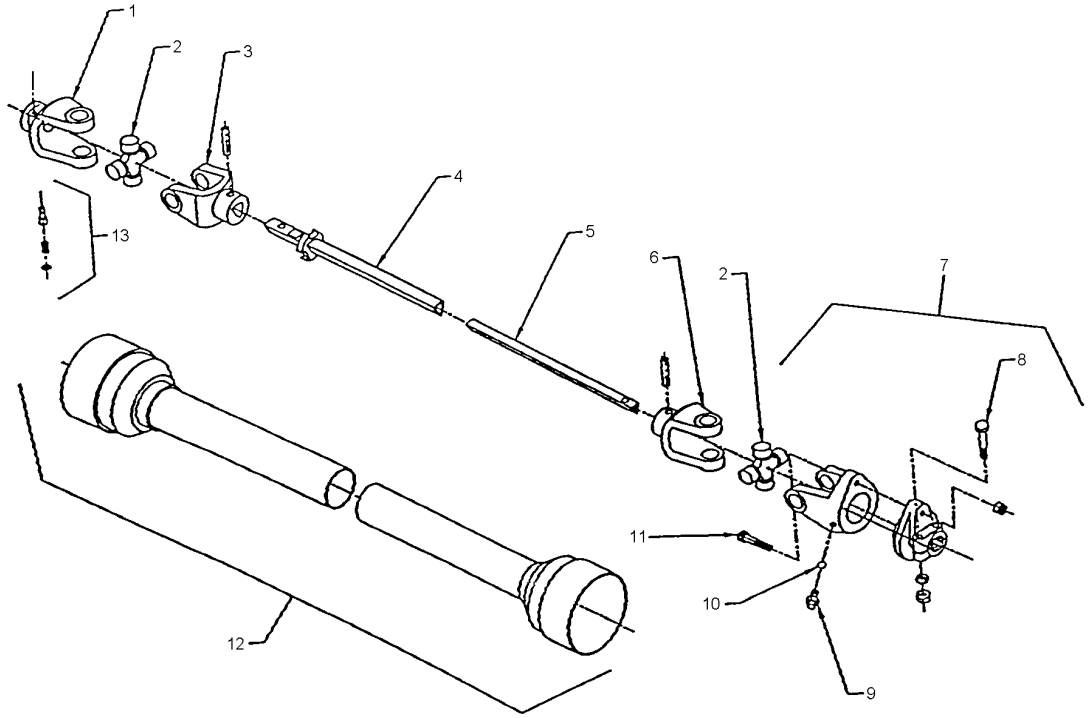

ARBRE À CARDAN - 8030

RÉF.	DESCRIPTION	QTÉ.	NUMÉRO PIÈCE
1	Fourche assemblée	1	662289
2	Joint Universel	2	662023
3	Fourche pour tube – partie femelle	1	663152
4	Tube – partie femelle	1	664571
5	Tube – partie mâle	1	663156
6	Fourche pour tube – partie mâle	1	663158
7	Fourche et moyeu assemblés	1	664573
8	Boulon et écrou	2	664569
9	Godet graisseur	1	663161
10	Bille	24	663162
11	Boulon de cisaillement et écrou	1	664570
12	Protecteur et chaîne de sécurité	1	664567
13	Goupille de sécurité	1	664568

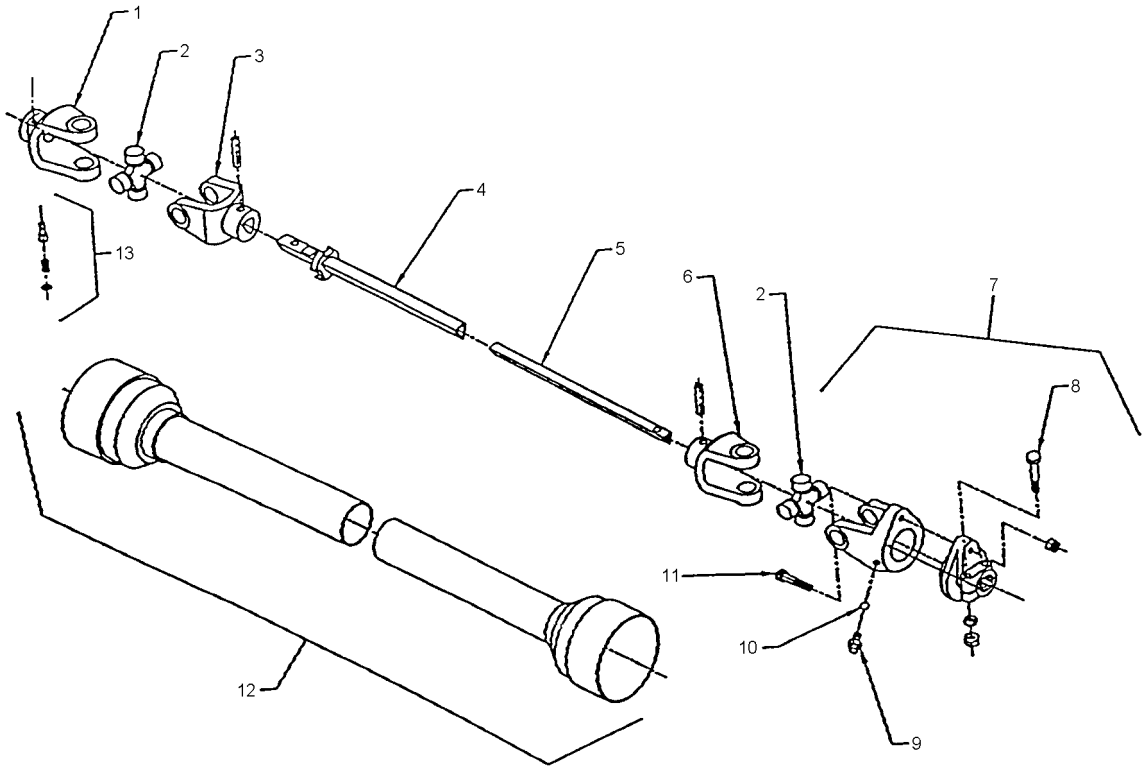

GARANTIE

RAD TECHNOLOGIES INC.

RAD TECHNOLOGIES INC. garantie à l'acheteur d'origine que l'équipement est exempt de tout défaut de matériel et de fabrication. Selon cette garantie, la responsabilité de RAD TECHNOLOGIES INC. se limite à la réparation ou au remplacement de toute composante ou pièce, autre que les pièces qui se détériorent avec un usage normale, jugée défectueuse, et ce, pendant **un an** suivant la date d'achat originale (sauf indication contraire). La garantie pour l'usage commercial et pour les agences de location se limite à quatre-vingt-dix (90) jours suivants la date d'achat.

En aucun cas, RAD TECHNOLOGIES INC. ne sera tenue responsable des dommages directs ou indirects causés à/ou subis par l'acheteur/usager.

Toutes les composantes qui ne sont pas fabriquées par RAD TECHNOLOGIES INC. (telles que moteurs, vérins, composantes hydrauliques, pneus, etc.) sont couvertes par la garantie du fabriquant d'origine en collaboration avec RAD TECHNOLOGIES INC.

Selon les termes de cette garantie, la responsabilité de RAD, se limite à réparer ou à remplacer, sans frais à l'acheteur d'origine, toute pièce qui selon RAD présente des signes de défectuosité, pourvu que le **distributeur** retourne la pièce, port payé, dans les trente (30) jours qui suivent le bris mécanique.

Cette garantie ne doit pas être interprétée de façon à tenir RAD TECHNOLOGIES INC. responsable pour des blessures, préjudices, lésions à une personne ou pour des dommages à la propriété de tout genre. Cette garantie ne couvre pas les pertes encourues par des retards ou, les dépenses ou pertes encourues pour main-d'œuvre, machinerie de remplacement, location ou toute autre raison.

À l'exception de ce qui est décrit ci-haut, RAD TECHNOLOGIES INC. ne sera aucunement tenu responsable pour ses équipements ou pour des dommages directs ou indirects. RAD TECHNOLOGIES INC. n'offre aucune autre garantie, expresse ou implicite, plus spécifiquement, RAD TECHNOLOGIES INC. rejète toute garantie implicite de commerciabilité et de convenance dans un but déterminé. **Certains états et provinces ne reconnaissent pas de limites sur les garanties implicites et/ou n'admettent pas l'exclusion de dommages-intérêts directs ou indirects; de ce fait les limites décrites dans cette garanties peuvent être non valides.**

Cette garantie est sujette aux conditions existantes d'approvisionnement qui peuvent affecter directement notre aptitude à obtenir du matériel ou à fabriquer des pièces de remplacement. RAD TECHNOLOGIES INC. se réserve le droit d'apporter des changements aux spécifications en tout temps, sans en autant être redevable aux propriétaires d'équipement vendues antérieurement.

Personne n'est autorisé à modifier ou à faire des ajouts à cette garantie, aux exclusions, limites ou réservations.

2835 Chemin de l'Aéroport, Thetford Mines (Québec) G6G 5R7

Tél.: (418) 338-4499 Fax : (418) 338-6090

Internet: www.radinter.com EMAIL : radtech@radinter.com

TABLE DE SPÉCIFICATION DES COUPLES

TABLE GÉNÉRALE DE SPÉCIFICATION DES COUPLES

Utilisez lorsqu'une valeur spécifique n'est pas donnée.

NOTE: Ces valeurs s'appliquent à la boulonnerie reçue du manufacturier lorsque celle-ci est sèche ou lubrifiée avec de l'huile à moteur normal. Ces valeurs ne s'appliquent pas lorsque des lubrifiants sous pression, au graphite ou au moly disulphide sont utilisées. Ceci s'appliquent aux filets NC & NFC.

VOIR NO. DE GRADE		2				5				8			
LES ENCOCHES INDIQUENT LE GRADE DU BOULON. NOTE : LES ENCOCHES PEUVENT VARIER D'UNE COMPAGNIE À L'AUTRE.													
DIMENSION DES BOULONS		Couple				Couple				Couple			
		Livres-Pied		Newtons-Mètre		Livres-Pied		Newtons-Mètre		Livres-Pied		Newtons-Mètre	
Pouces	Millimètres	MIN.	MAX.	MIN.	MAX.	MIN.	MAX.	MIN.	MAX.	MIN.	MAX.	MIN.	MAX.
1/4	6.35	5	6	6.8	8.13	9	11.0	12.2	14.9	12	15	16.3	30.3
5/16	7.94	10	12	13.6	16.3	17	20.5	23.1	27.8	24	29	32.5	39.3
3/8	9.53	20	23	27.1	31.2	35	42.0	47.5	57.0	45	54	61.0	73.2
7/16	11.11	25	30	40.7	47.4	54	64.0	73.2	86.8	70	84	94.9	113.9
1/2	12.70	45	52	61.0	70.5	80	96.0	108.5	130.2	110	132	149.2	179.0
9/16	14.29	65	75	88.1	101.6	110	132.0	149.2	179.0	160	192	217.0	260.4
5/8	15.88	95	105	128.7	142.3	150	180	203.4	244.1	220	264	298.3	358.0
3/4	19.05	150	185	203.3	250.7	270	324	366.1	439.3	380	456	515.3	618.3
7/8	22.23	160	200	216.8	271.0	400	480	542.4	650.9	600	720	813.6	976.3
1	25.40	250	300	338.8	406.5	580	696	786.5	943.8	900	1080	1220.4	1464.5
1 1/8	25.58	-	-	-	-	800	880	1084.8	1193.3	1280	1440	1735.7	1952.6
1 1/4	31.75	-	-	-	-	1120	1240	1518.7	1681.4	1820	2000	2467.9	2712.0
1 3/8	34.93	-	-	-	-	1460	1680	1979.8	2278.1	2380	2720	3227.3	3688.3
1 1/2	38.10	-	-	-	-	1940	2200	2630.6	2983.2	3160	3560	4285.0	4827.4

BOULON MÉTRIQUE

			Filet (NC)				Filet (NC)			
Dimension des écrous	No. du grade	Pas (mm)	Livres-Pied		Newtons-Mètre		Pas (mm)	Livres-Pied		Newtons-Mètre	
			MIN.	MAX.	MIN.	MAX.		MIN.	MAX.	MIN.	MAX.
M6	4T 7T 8T	1.0	3.6 5.8 7.2	5.8 9.4 10	4.9 7.9 9.8	7.9 12.7 13.6	-	- - -	- - -	- - -	- - -
M8	4T 7T 8T	1.25	7.2 17 20	14 22 26	9.8 23 27.1	19.0 29.8 35.2	1.0	12 19 22	17 27 31	16.3 25.7 29.8	23.0 36.6 42
M10	4T 7T 8T	1.5	20 34 38	25 40 46	27.1 46.1 51.5	33.9 54.2 62.3	1.25	20 35 40	29 47 52	27.1 47.4 54.2	39.3 63.7 70.5
M12	4T 7T 8T	1.75	28 51 57	34 59 66	37.9 69.1 77.2	46.1 79.9 89.4	1.25	31 56 62	41 68 75	42 75.9 84	55.6 92.1 101.6
M14	4T 7T 8T	2.0	49 81 96	56 93 109	66.4 109.8 130.1	75.9 126 147.7	1.5	52 90 107	64 106 124	70.5 122 145	86.7 143.6 168
M16	4T 7T 8T	2.0	67 116 129	77 130 145	90.8 157.2 174.8	104.3 176.2 196.5	1.5	69 120 140	83 138 158	93.5 162.6 189.7	112.5 187 214.1
M18	4T 7T 8T	2.0	88 150 175	100 168 194	119.2 203.3 237.1	136 227.6 262.9	1.5	100 177 202	117 199 231	136 239.8 273.7	158.5 269.6 313
M20	4T 7T 8T	2.5	108 186 213	130 205 249	146.3 252 288.6	176.2 277.8 337.4	1.5	132 206 246	150 242 289	178.9 279.1 333.3	203.3 327.9 391.6

Fabriqué par:

RAD Technologies Inc.
2835, Chemin de l'Aéroport
Thetford Mines, Québec, Canada, G6G 5R7
Tel.: (418) 338-4499 - Fax.: (418) 338-6090
E-mail : radtech@radinter.com
Internet : www.radinter.com

Imprimé au Canada